Ricambi

Maschinennummer
17117901601 / 17117900201

Gerätename
BV2-ATT.POSTERIORE 125-175

Kunde
MG Equipment Co.

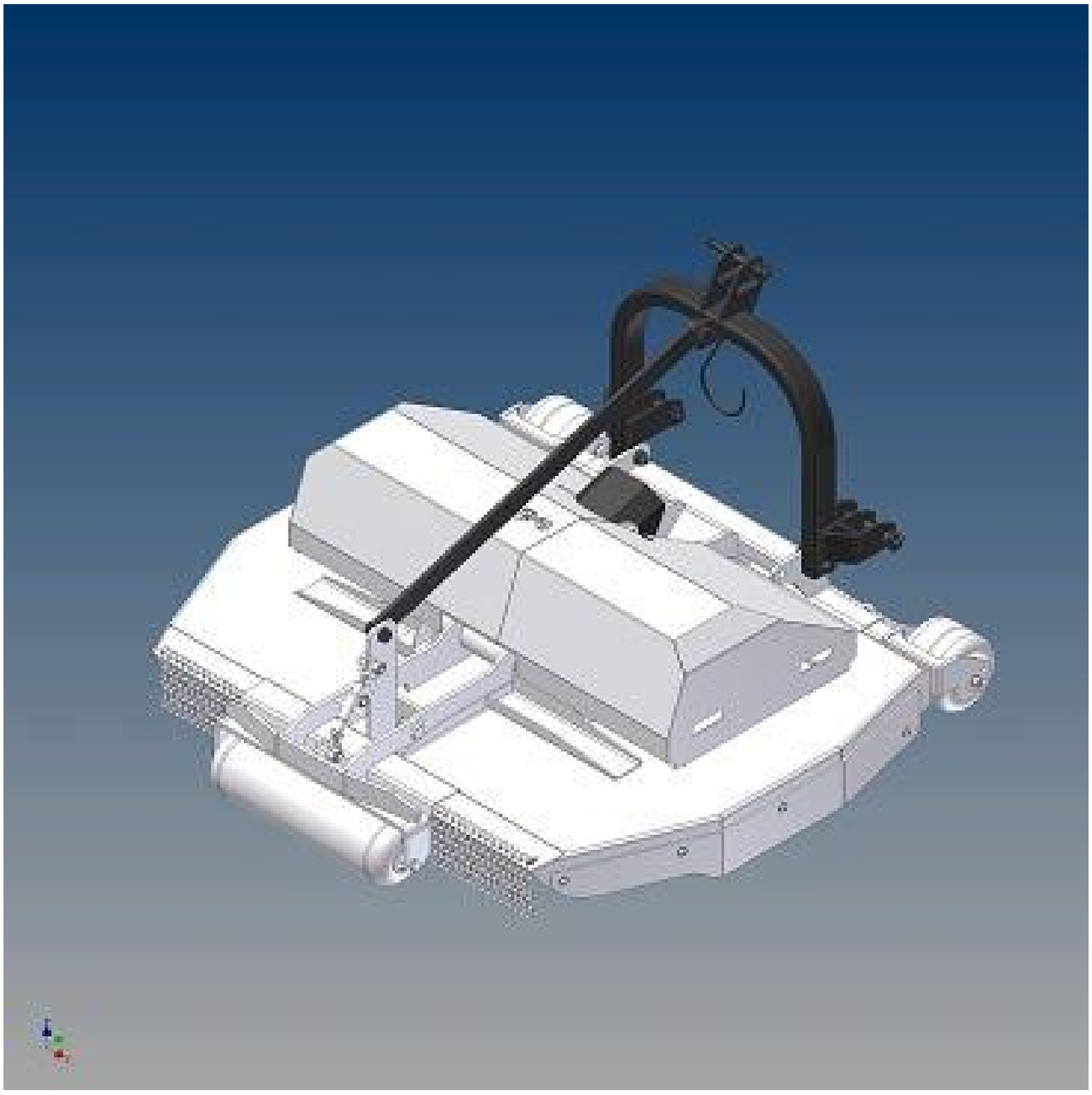

005.10.110.083 A - Lama BV-125

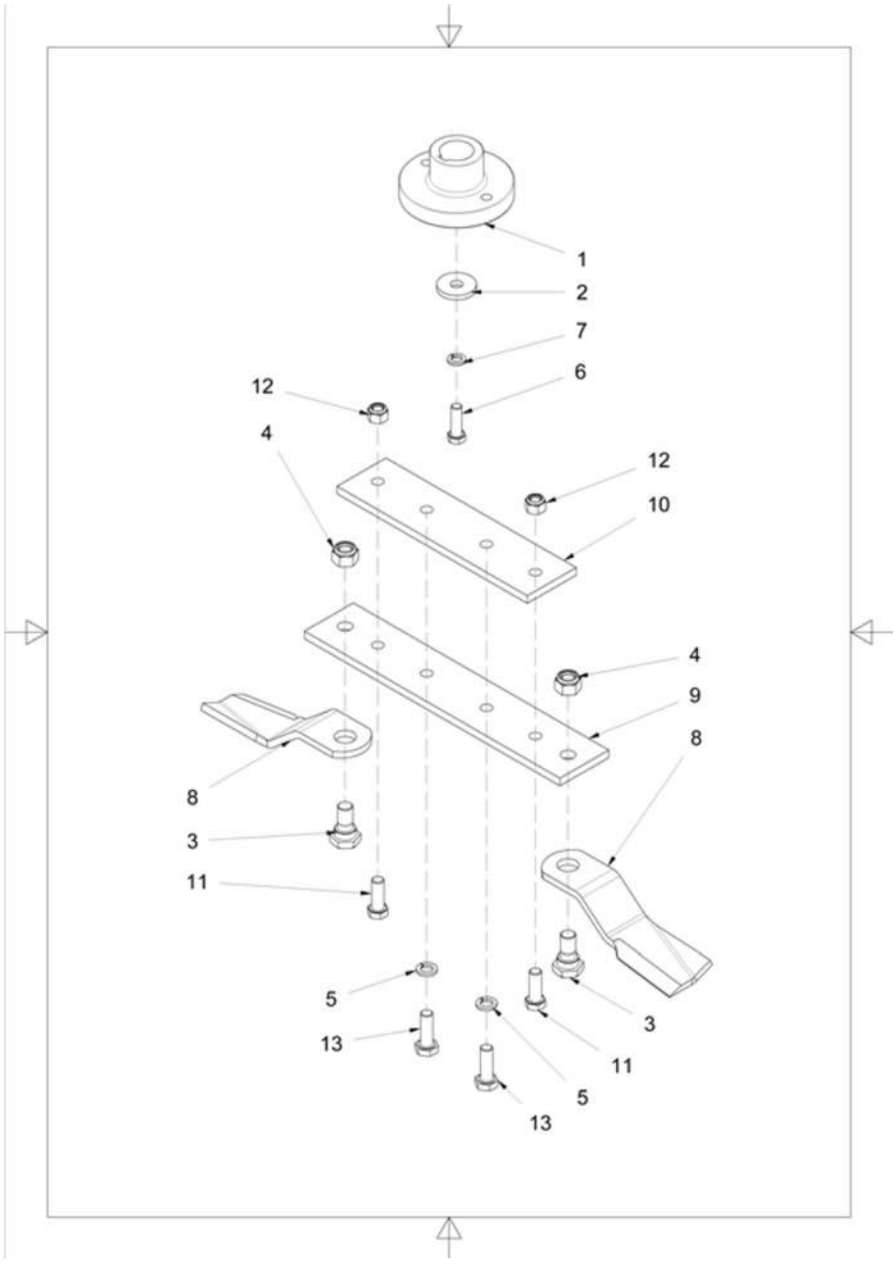

Prosition	Menge	Bezeichnung	Modell	Kodex	Revision
1	1	Albero Portalame	BV	005.20.100.009	
2	1	Disco Centrale	D16 X D52 X 8	002.55.120.005	
3	2	Bullone Per Lame	BV M20 X 35	005.30.100.002	
4	2	Dado Autobloccante	M20 X 1,5 DIN 982	002.35.110.012	
5	2	Rosetta Elastica	16,2 X 27,4 X 3,5 DIN 127	002.50.100.004	A
6	1	Vite Te	M14 X 45 UNI 5739 8.8 ZN	002.60.150.038	
7	1	Rosetta Elastica	14,2 X 24,1 X 3,0 DIN 127	002.50.100.003	
8	2	Lama	BV	005.10.100.020	B
9	1	Porta Lama	BV 125	005.15.100.019	
10	1	Piastra Rinforzo Lama	BV 125	005.50.100.013	
11	2	Vite Te	M16 X 45 UNI 5739 8.8 ZN	002.60.150.058	
12	2	Dado Autobloccante	M16 DIN 982	002.35.110.005	
13	2	Vite Te	M16 X 50 SW27 UNI 5712 10.9 N	002.60.150.155	

005.10.110.088 A - Lama BV-125

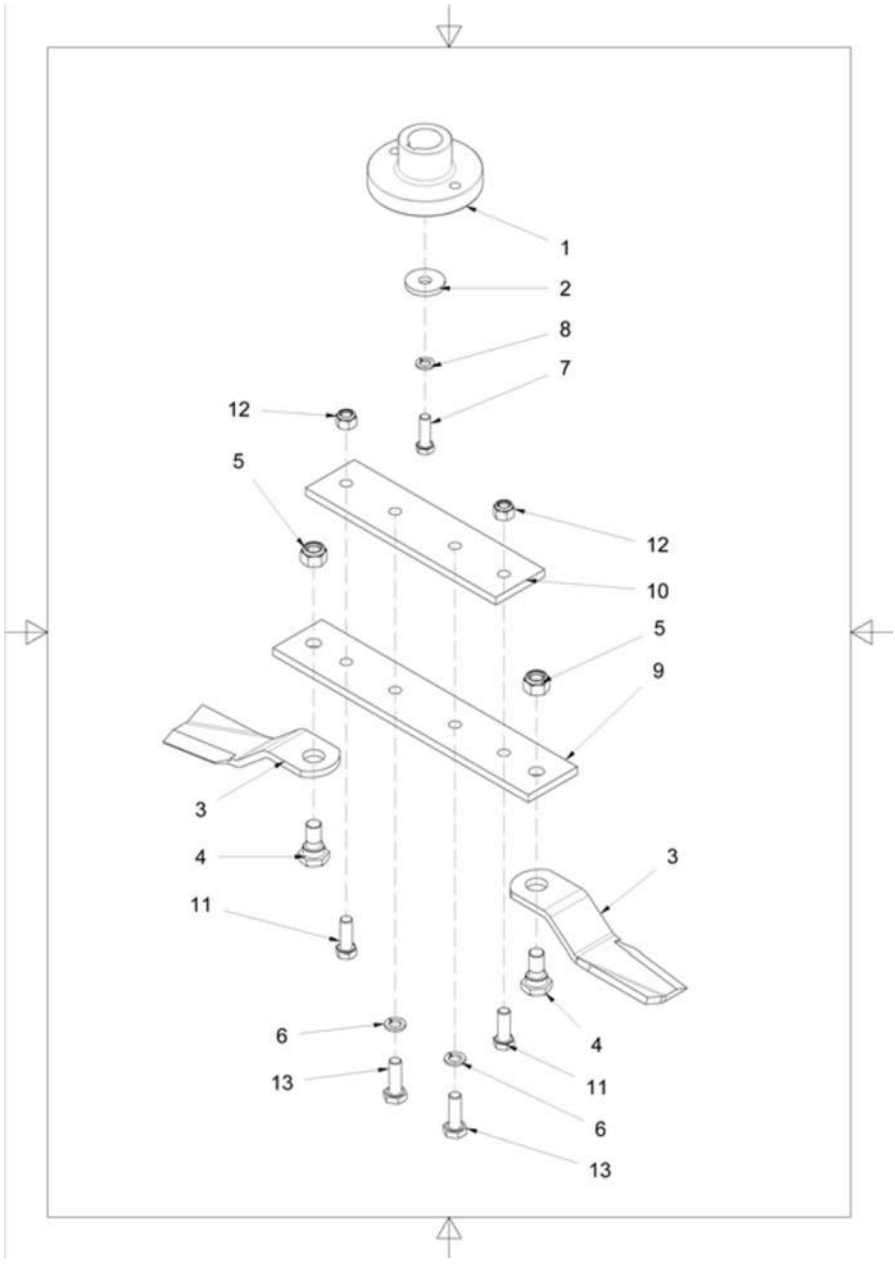

Prosition	Menge	Bezeichnung	Modell	Kodex	Revision
1	1	Albero Portalame	BV	005.20.100.009	
2	1	Disco Centrale	D16 X D52 X 8	002.55.120.005	
3	2	Lama	BV	005.10.100.019	B
4	2	Bullone Per Lame	BV M20 X 35	005.30.100.002	
5	2	Dado Autobloccante	M20 X 1,5 DIN 982	002.35.110.012	
6	2	Rosetta Elastica	16,2 X 27,4 X 3,5 DIN 127	002.50.100.004	A
7	1	Vite Te	M14 X 45 UNI 5739 8.8 ZN	002.60.150.038	
8	1	Rosetta Elastica	14,2 X 24,1 X 3,0 DIN 127	002.50.100.003	
9	1	Porta Lama	BV 125	005.15.100.019	
10	1	Piastra Rinforzo Lama	BV 125	005.50.100.013	
11	2	Vite Te	M16 X 45 UNI 5739 8.8 ZN	002.60.150.058	
12	2	Dado Autobloccante	M16 DIN 982	002.35.110.005	
13	2	Vite Te	M16 X 50 SW27 UNI 5712 10.9 N	002.60.150.155	

200.04.010.063 A - Gruppo Timone BV-125

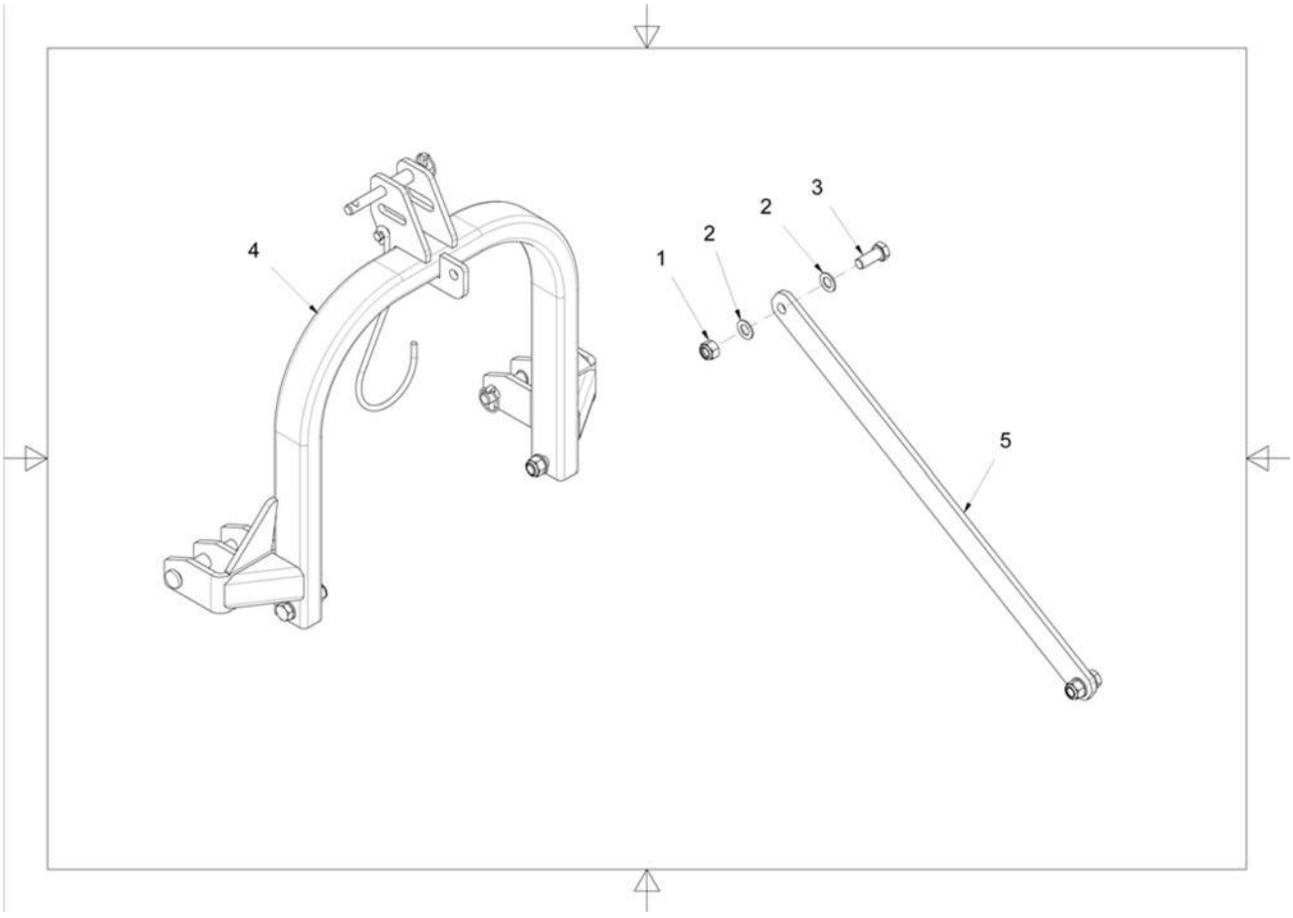

Prosition	Menge	Bezeichnung	Modell	Kodex	Revision
1	2	Dado Autobloccante	M20 DIN 982	002.35.110.006	
2	4	Rosetta	21,0 X 37,0 X 3,0 DIN 125-A	002.55.110.008	
3	2	Vite Te	M20 X 50 UNI 5739 8.8 ZN	002.60.150.026	
4	1	Attacco 3 Punti	GL4	001.25.100.038	A
5	1	Asta Attacco	BV 125	001.30.120.052	

001.25.100.038 A - Attacco 3 Punti GL4

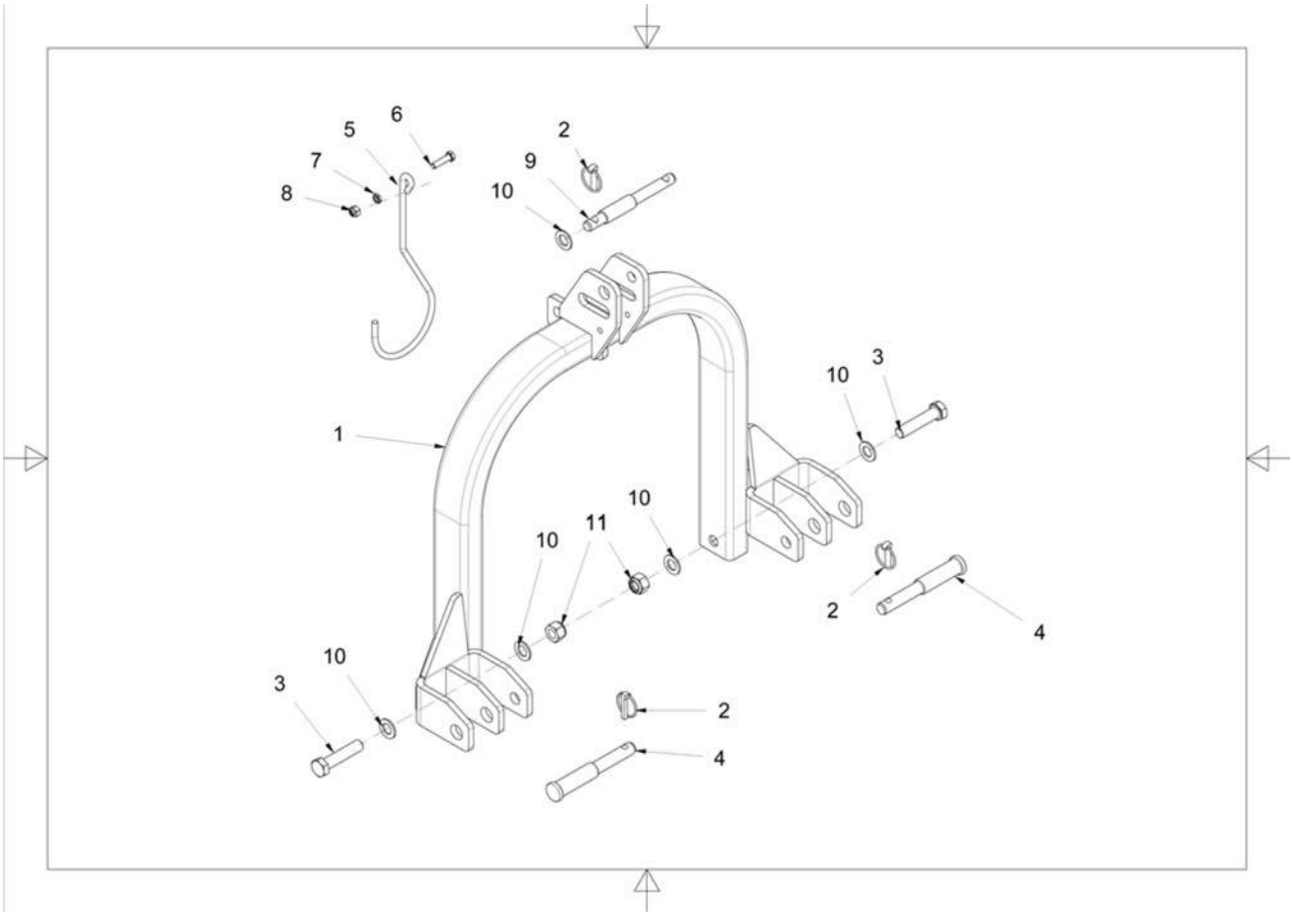

Prosition	Menge	Bezeichnung	Modell	Kodex	Revision
1	1	Attacco 3 Punti 700 Std	GL4	001.25.100.003	B
2	3	Copiglia Agraria	D10	002.65.100.001	
3	2	Vite Te	M20 X 90 UNI 5737 8.8 ZN	002.60.150.018	
4	2	Perno	D22 - D28 L=218	002.10.100.010	C
5	1	Gancio	GL4	002.25.115.001	
6	1	Vite Te	M10 X 40 UNI 5737 8.8 ZN	002.60.150.105	
7	1	Dado	M10 UNI 5589 ZN	002.35.100.010	
8	1	Dado Autobloccante	M10 DIN 982	002.35.110.002	
9	1	Perno	D19 - D25 L=202	002.10.100.009	
10	5	Rosetta	21,0 X 37,0 X 3,0 DIN 125-A	002.55.110.008	
11	2	Dado Autobloccante	M20 DIN 982	002.35.110.006	

200.05.010.034 A - Gruppo Ruote Fisse SL-125-310

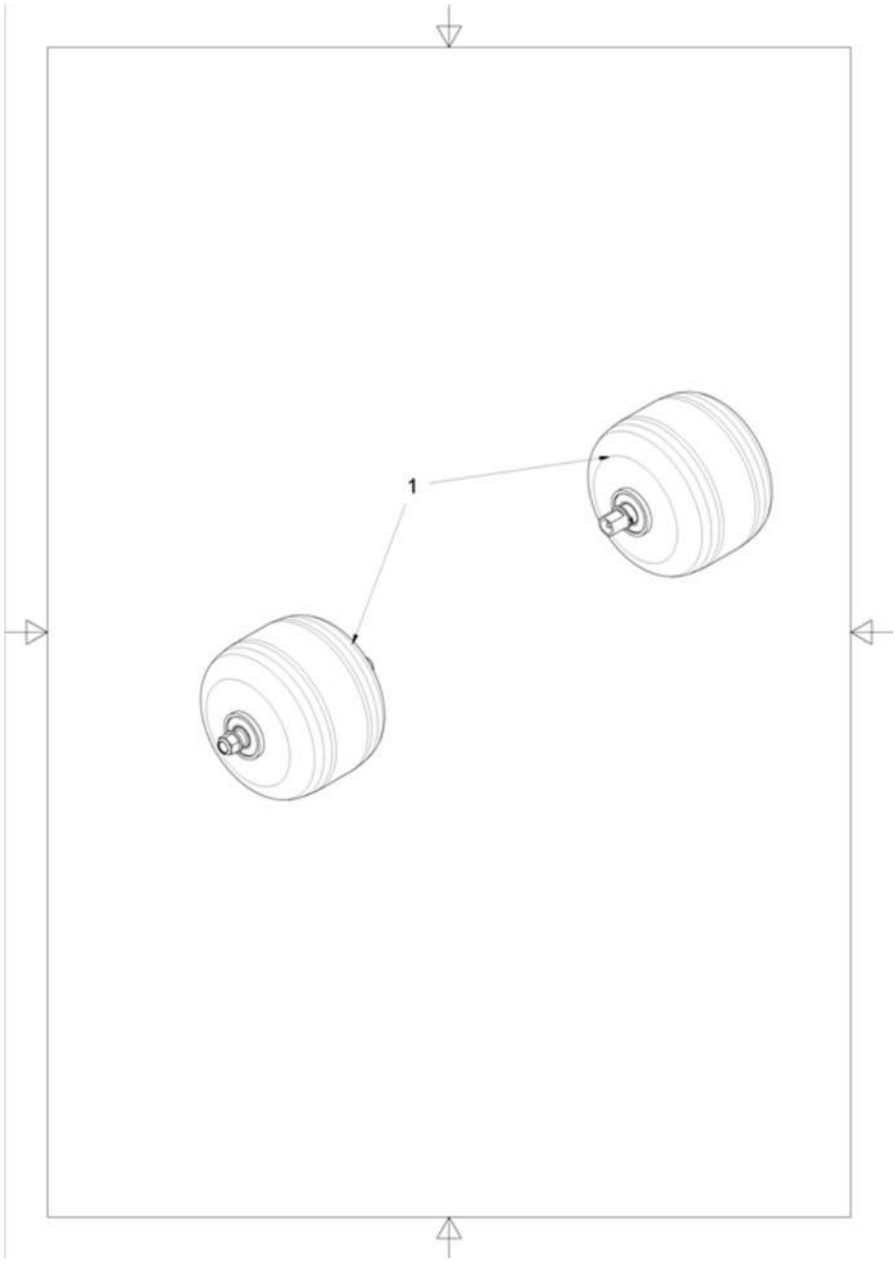

Prosition	Menge	Bezeichnung	Modell	Kodex	Revision
1	2	Kit Ruota	GL4-SL-BV D.200	025.10.100.001	A

025.10.100.001 A - Kit Ruota GL4-SL-BV D.200

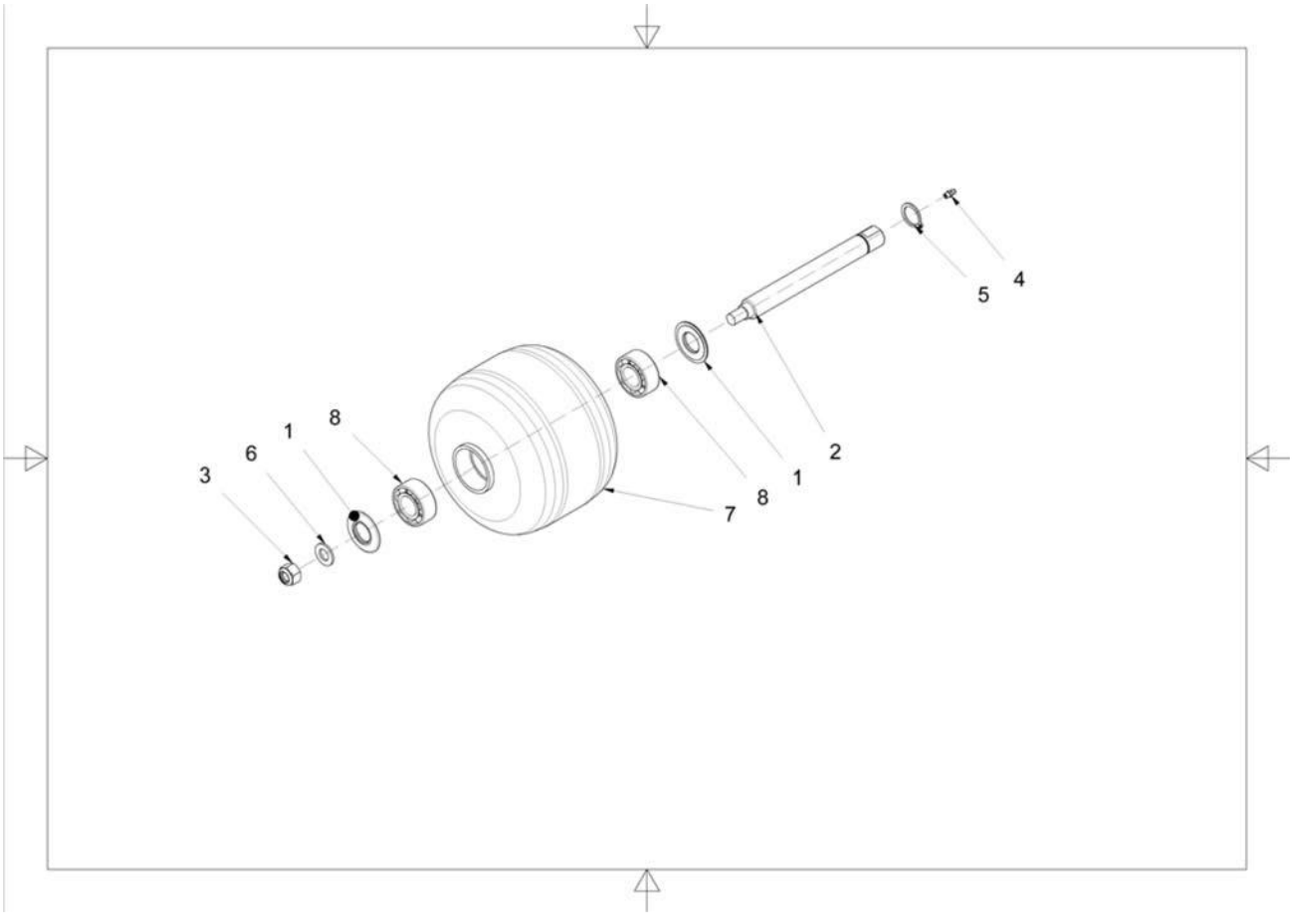

Prosition	Menge	Bezeichnung	Modell	Kodex	Revision
1	2	Rondella Di Protezione Ruota D200	D25 X D52 X 4,5	002.55.100.001	
2	1	Perno	GL4	002.10.100.007	A
3	1	Dado Autobloccante	M14 DIN 982	002.35.110.003	
4	1	Ingrassatore	M06 X 1 DIN 71412	002.60.120.001	
5	1	Anello Elastico Esterno	D25 X 2,0 UNI 7435	002.50.130.003	
6	1	Rosetta	15,0 X 28,0 X 2,5 DIN 125-A	002.55.110.006	
7	1	Ruota	D200 L=169	002.45.110.001	A
8	2	Cuscinetto	D25 X D52 X 20,6 - 3205-2RS	002.30.100.020	

200.01.100.012 D - Gruppo Telaio BV-125

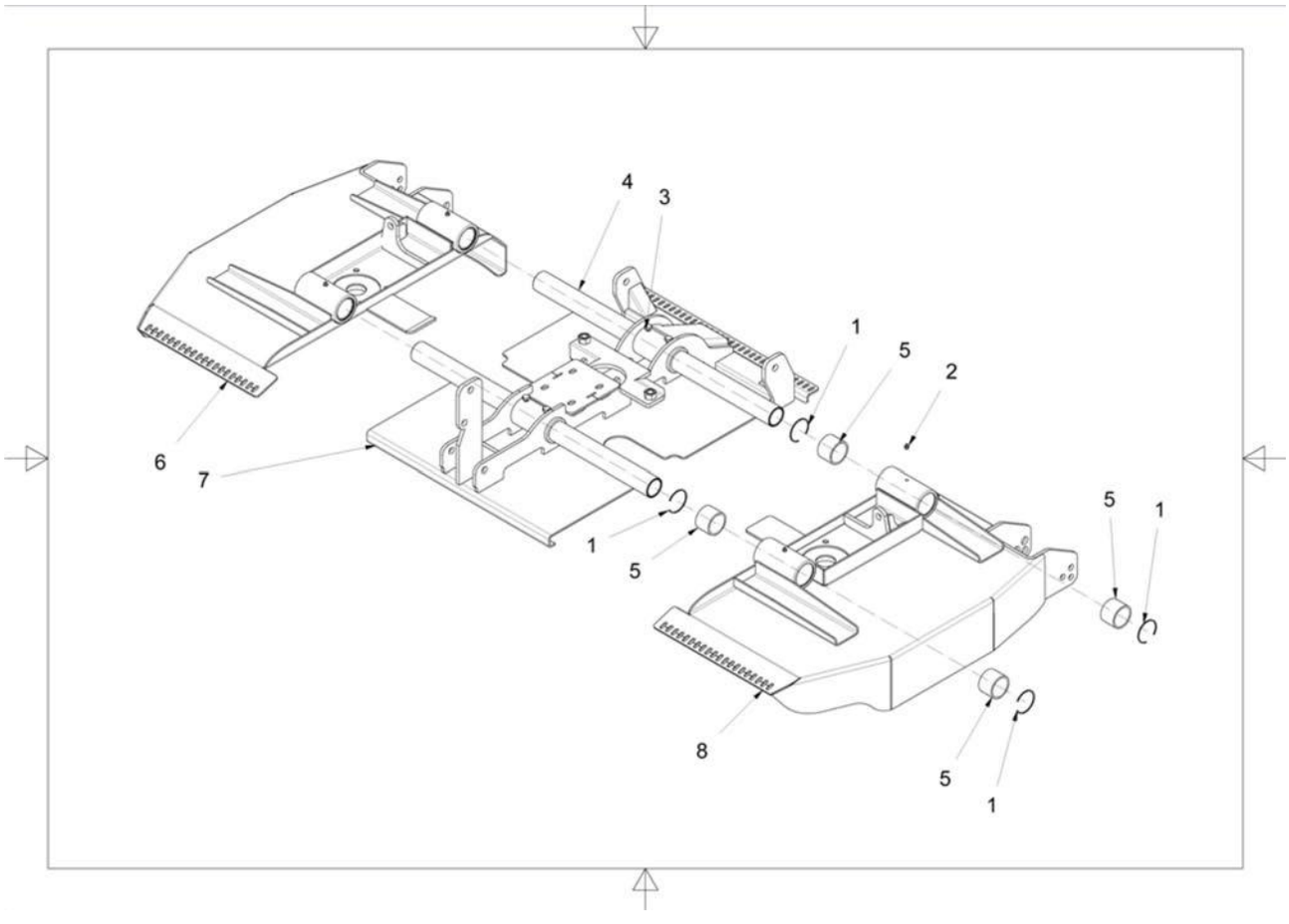

Prosition	Menge	Bezeichnung	Modell	Kodex	Revision
1	8	Anello Elastico	D70 X 1,5 ISO 464 TYPE SB	002.50.130.009	
2	4	Ingrassatore	M10 X 1 DIN 71412	002.60.120.002	
3	4	Vite Te	M12 X 20 UNI 5739 8.8 ZN	002.60.150.032	
4	2	Tubo Guida	BV 125	001.30.140.002	
5	8	Boccola In Bronzo Lavorata	TFP 60 X 70 - 50	002.15.120.050	
6	1	Telaio Destro	BV-125	001.30.110.049	E
7	1	Telaio Centrale 125	BV 125	001.30.110.045	D
8	1	Telaio Sinistro	BV-125	001.30.110.050	E

200.03.010.051 C - Gruppo Trasmissione BV-125 540/MIN

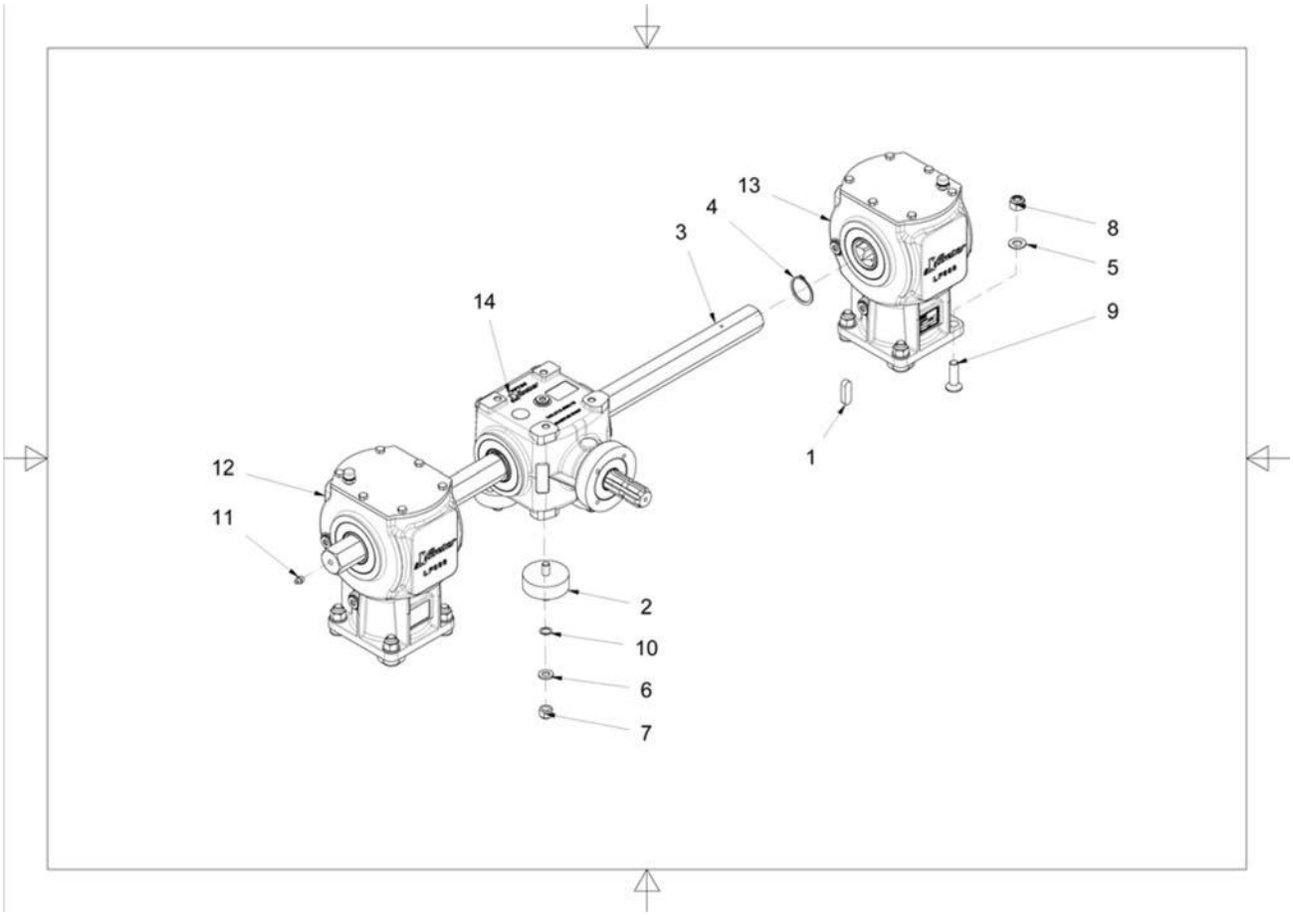

Prosition	Menge	Bezeichnung	Modell	Kodex	Revision
1	2	Chiavetta	14 X 9 X 45 DIN 6885	002.20.130.011	
2	4	Antivibranti	D75 X 25 M12	002.60.180.002	
3	1	Albero Esagonale	BV 125	001.30.150.002	A
4	2	Anello Elastico	D45 X 1,75 UNI 7435	002.50.130.010	
5	8	Rosetta	15,0 X 28,0 X 2,5 DIN 125-A	002.55.110.006	
6	4	Rosetta	13,0 X 24,0 X 2,5 DIN 125-A	002.55.110.005	
7	4	Dado Autobloccante	M12 DIN 982	002.35.110.001	
8	8	Dado Autobloccante	M14 DIN 982	002.35.110.003	
9	8	Vite Tsei	M14 X 50 UNI 5933 10.9 ZN	002.60.160.010	
10	4	Rosetta	14,2 X 20,0 X 1 DIN 988 ZN	002.55.110.033	
11	2	Ingrassatore	M10 X 1 DIN 71412	002.60.120.002	
12	1	Scatola Ingranaggi	BRM00052 LFX600EX2,50CH41SD45	004.30.150.014	
13	1	Scatola Ingranaggi	BRM00046 LF600EX2,50CH41SD45	004.30.150.011	
14	1	Scatola Ingranaggi	BRM00047 TFM700EX1,44VCH41B5	004.30.150.008	

004.30.150.008 - Scatola Ingranaggi BRM00047 TFM700EX1,44VCH41B5

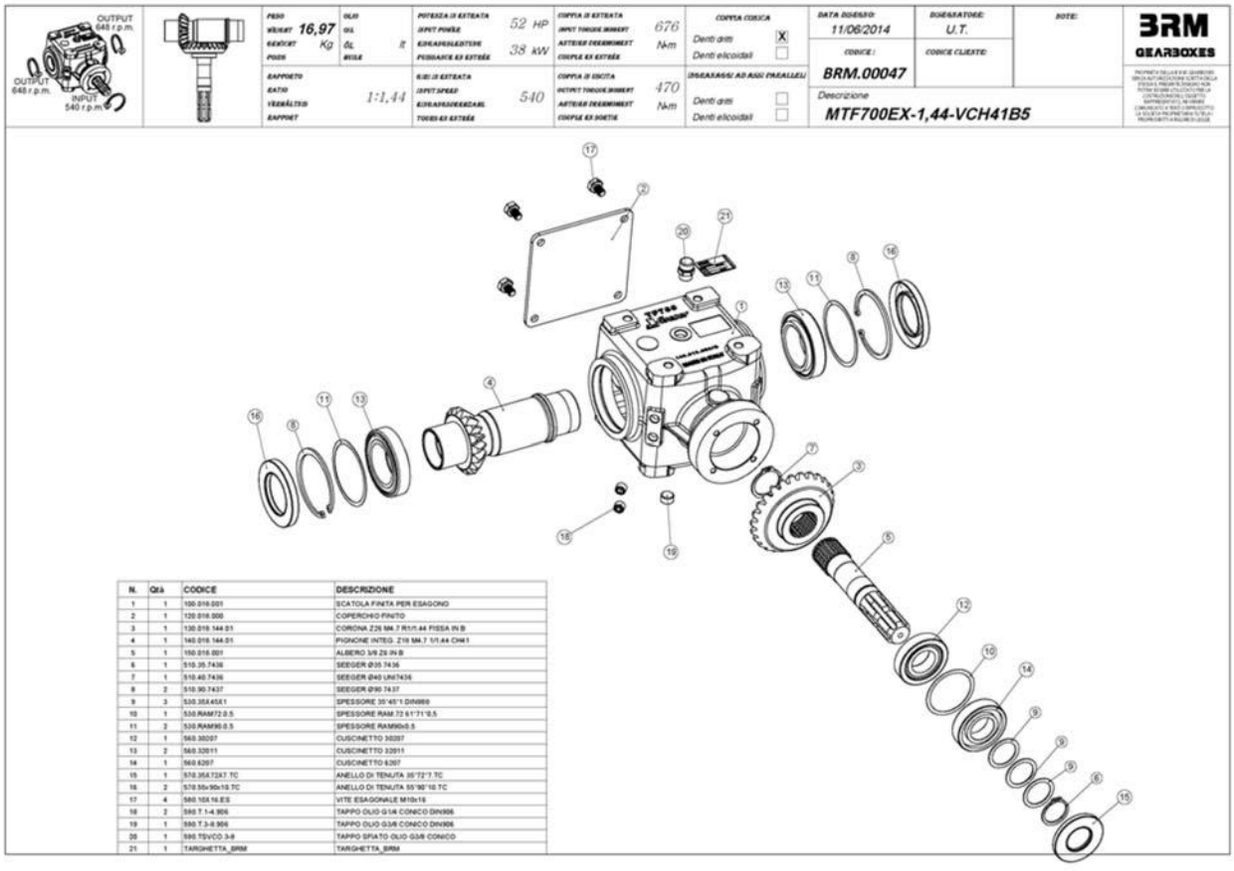

N.	Qtà	CODICE	DESCRIZIONE
1	1	100.018.001	SCATOLA FINITA PER ESAGONO
2	1	120.018.000	COPERCHIO FINITO
3	1	130.018.144.01	CORONA Z26 MA.7 R1/1.44 FISSA IN B
4	1	140.018.144.01	PIGNONE INTEG. Z18 MA.7 1/1.44 CHI1
5	1	150.018.001	ALBERO 5/8 Z6 IN B
6	1	510.35.7436	SEEGER Ø35 7436
7	1	510.40.7436	SEEGER Ø40 UNI7436
8	2	510.90.7437	SEEGER Ø90 7437
9	3	530.35X45X1	SPESSORE 35*45*1 DIN988
10	1	530.RAM72.0.5	SPESSORE RAM 72 61*71*0,5
11	2	530.RAM90.0.5	SPESSORE RAM90x0.5
12	1	560.30207	CUSCINETTO 30207
13	2	560.32011	CUSCINETTO 32011
14	1	560.6207	CUSCINETTO 6207
15	1	570.35X72X7.TC	ANELLO DI TENUTA 35*72*7.TC
16	2	570.55x90x10.TC	ANELLO DI TENUTA 55*90*10.TC
17	4	580.10X16.ES	VITE ESAGONALE M10x16
18	2	590.T.1-4.906	TAPPO OLIO G1/4 CONICO DIN906
19	1	590.T.3-8.906	TAPPO OLIO G3/8 CONICO DIN906
20	1	590.TSVCO.3-8	TAPPO SFIATO OLIO G3/8 CONICO
21	1	TARGHETTA_BRM	TARGHETTA_BRM

Prosition	Menge	Bezeichnung	Modell	Kodex	Revision
0	0	Spessore		530.RAM72.0,5	
1	1	Scatola		100.018.000	
2	1	Coperchio		120.018.000	
3	1	Tellerrad		130.018.144.01	
4	1	Pignone		140.018.144.01	
5	1	Albero D'entrata	150.018.001	150.018.001	
6	1	Anello Elastico		510.35.7436	
7	1	Anello Elastico		510.40.7436	
8	2	Anello Elastico		510.90.7438	
9	3	Spessore		530.35X45X1	
11	2	Spessore		530.RAM90.0.5	
12	1	Cuscinetto		560.30207	
13	2	Cuscinetto		560.32011	
14	1	Cuscinetto		560.6207	
15	1	Anello Di Tenuta		570.35X72X7.TC	
16	2	Anello Di Tenuta		570.55X90X10.TC	
17	4	Vite Esagonale		580.10X16.ES	
18	2	Tappo Olio		590.T.1-4.906	
19	1	Tappo Olio		590.T.3-8.906	
20	1	Tappo Sfiato Olio		590.TSVCO.3-8	

004.30.150.011 - Scatola Ingranaggi BRM00046 LF600EX2,50CH41SD45

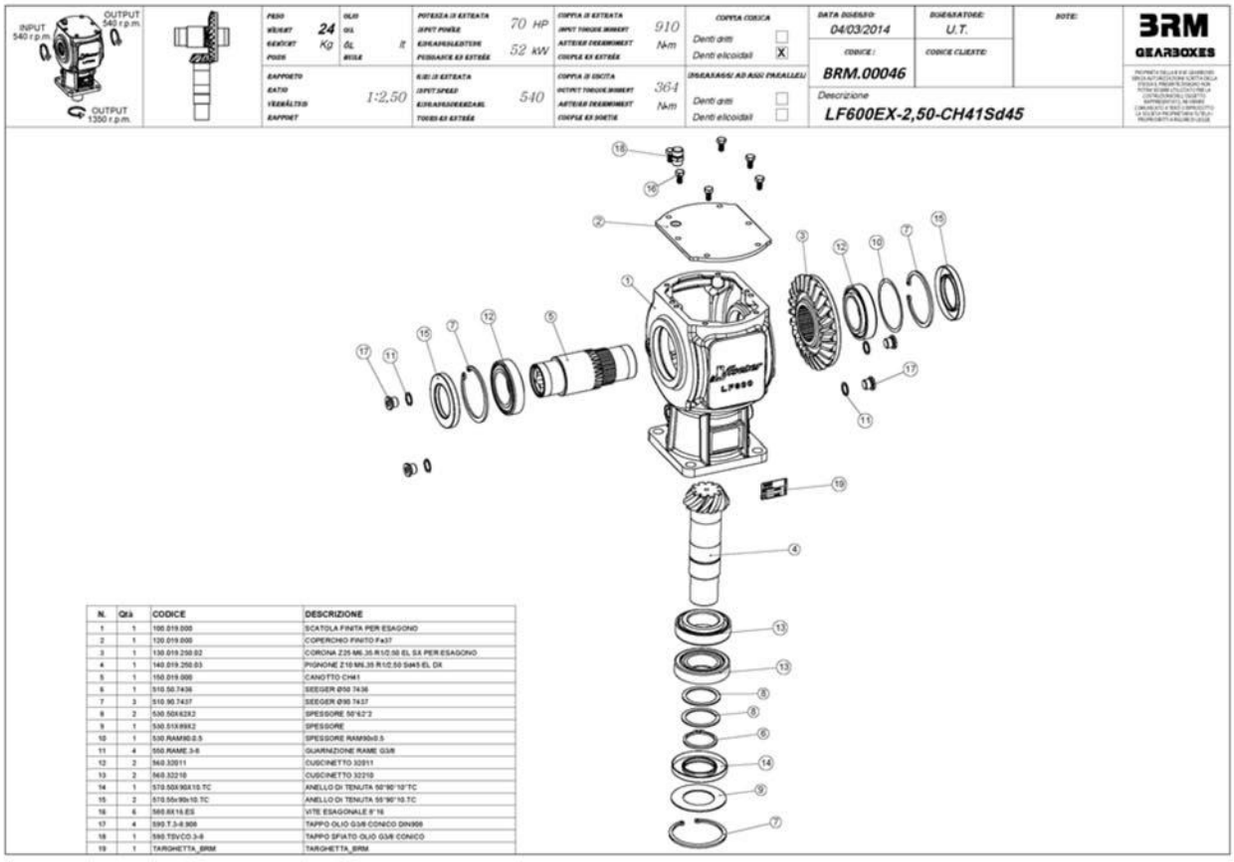

Prosition	Menge	Bezeichnung	Modell	Kodex	Revision
1	1	Scatola		100.019.000	
2	1	Coperchio		120.019.000	
3	1	Corona	LF600EX Z25 M6,35 R2,50 EL SX	130.019.250.02	
4	1	Pignone	LF600 Z10M6,35R2,50S45ELDX	140.019.250.03	
5	1	Canotto		150.019.000	
6	1	Anello Uni 7436 - 50		510.50.7436	
7	3	Anello Elastico		510.90.7437	
8	2	Spessore		530.50X62X2	
9	1	Spessore		530.51X89X2	
10	1	Spessore		530.RAM90.0.5	
11	4	Guarnizione		550.RAME.3-8	
12	2	Cuscinetto		560.32011	
13	2	Cuscinetto		560.32210	
14	1	Anello Di Tenuta		570.50X90X10.TC	
15	2	Anello Di Tenuta		570.55X90X10.TC	
16	6	Vite Esagonale		580.8X16.ES	
17	4	Tappo Olio		590.T.3-8.908	
18	1	Tappo Sfiato Olio		590.TSVCO.3-8	

004.30.150.014 - Scatola Ingranaggi BRM00052 LFX600EX2,50CH41SD45

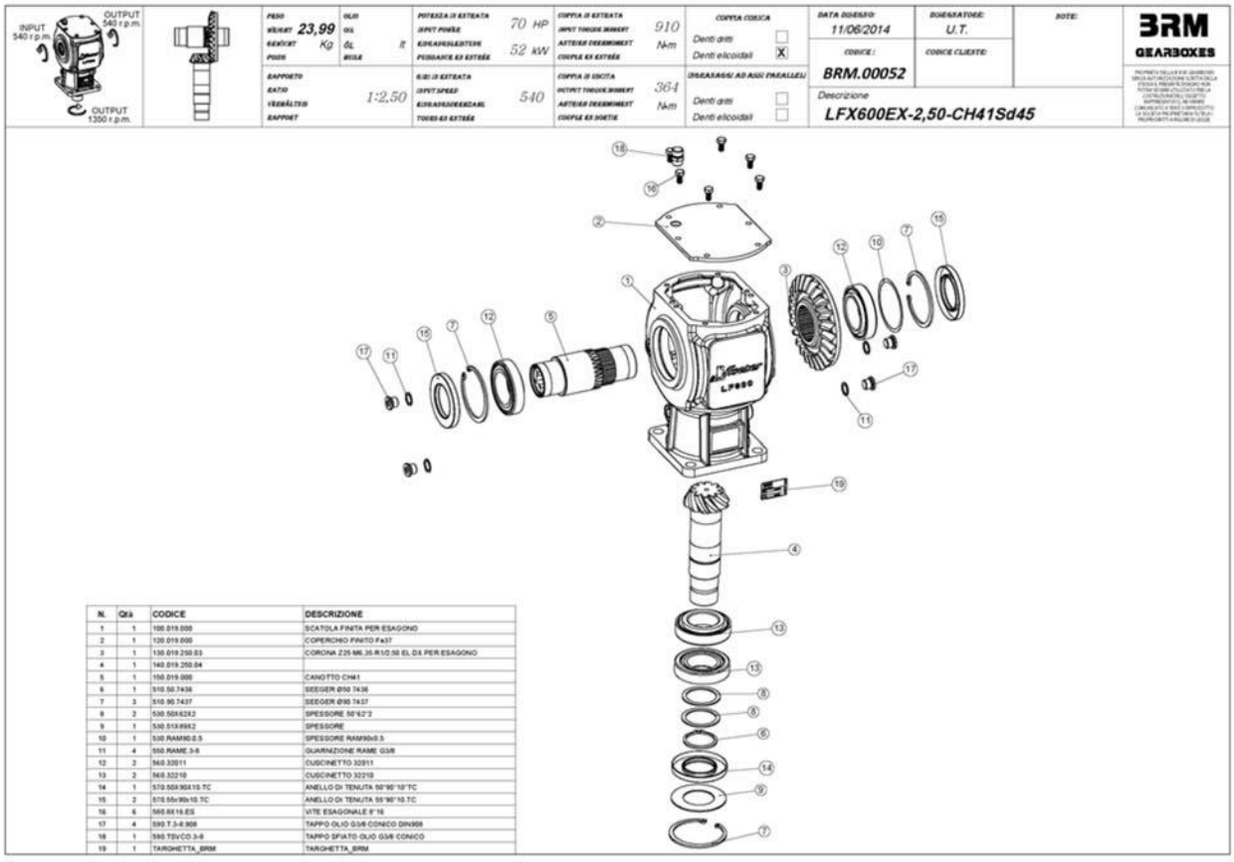

Prosition	Menge	Bezeichnung	Modell	Kodex	Revision
0	0	Spessore		530.RAM72.0,5	
1	1	Scatola		100.019.000	
2	1	Coperchio		120.019.000	
3	1	Corona	LF600EX Z25 M6,35 R2,50 EL DX	130.019.250.03	
4	1	Pignone	LF600 Z10M6,35R2,50S45ELSX	140.019.250.04	
5	1	Canotto		150.019.000	
6	1	Anello Uni 7436 - 50		510.50.7436	
7	3	Anello Elastico		510.90.7437	
8	2	Spessore		530.50X62X2	
9	1	Spessore		530.51X89X2	
11	4	Guarnizione		550.RAME.3-8	
12	2	Cuscinetto		560.32011	
13	2	Cuscinetto		560.32210	
14	1	Anello Di Tenuta		570.50X90X10.TC	
15	2	Anello Di Tenuta		570.55X90X10.TC	
16	6	Vite Esagonale		580.8X16.ES	
17	1	Tappo Olio		590.T.3-8.908	
18	1	Tappo Sfiato Olio		590.TSVCO.3-8	

200.07.010.155 A - Gruppo Protezioni BV 125

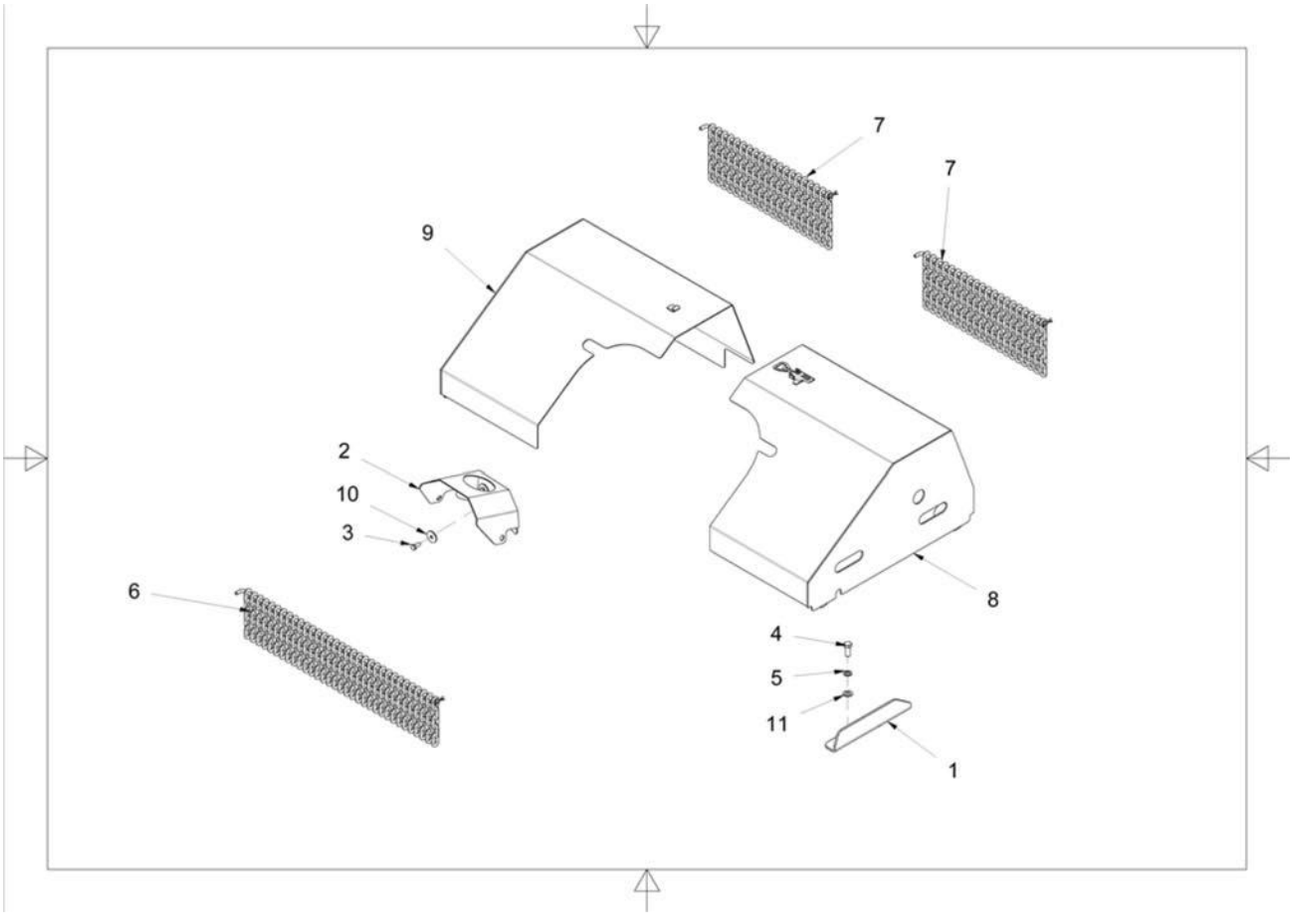

Prosition	Menge	Bezeichnung	Modell	Kodex	Revision
1	1	Supporto	BV 110-125-145	001.40.200.041	
2	1	Protezione	BV	002.25.100.003	
3	4	Vite Te	M08 X 20 UNI 5739 8.8 ZN	002.60.150.034	
4	2	Vite Te	M12 X 30 UNI 5739 8.8 ZN	002.60.150.024	
5	2	Rosetta Elastica	12,2 X 21,1 X 2,5 DIN 127	002.50.100.002	
6	1	Protezione A Catene	BV-125 NEW	025.40.100.088	
7	2	Protezione A Catene	BV 125	025.40.100.023	
8	1	Protezione Rinvio Destra	BV 125	001.40.200.014	A
9	1	Protezione Rinvio Sinistra	BV 125	001.40.200.029	A
10	4	Rosetta	09,0 X 32,0 X 2,0 DIN 9021	002.55.110.011	
11	2	Rosetta	13,0 X 24,0 X 2,5 DIN 125-A	002.55.110.005	

025.40.100.023 - Protezione A Catene BV 125

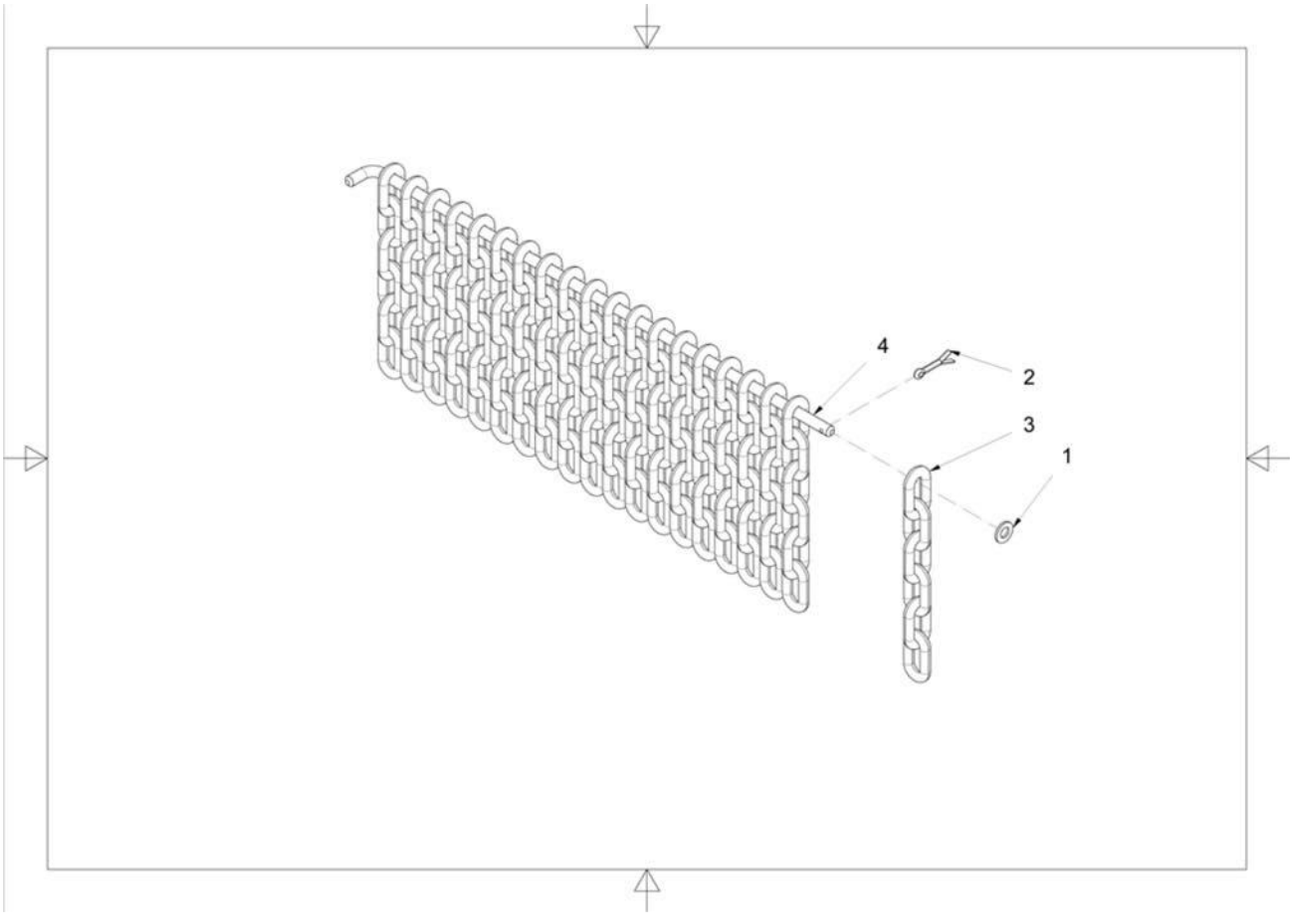

Prosition	Menge	Bezeichnung	Modell	Kodex	Revision
1	1	Rosetta	08,4 X 16,0 X 1,6 DIN 125-A	002.55.110.010	
2	1	Copiglia	D. 3 X 50 UNI 1336	002.65.110.001	
3	20	Catena	6 GLIEDER D7	002.25.110.004	
4	1	Asta Portacatena	BV 125	002.25.130.022	

025.40.100.088 - Protezione A Catene BV-125 NEW

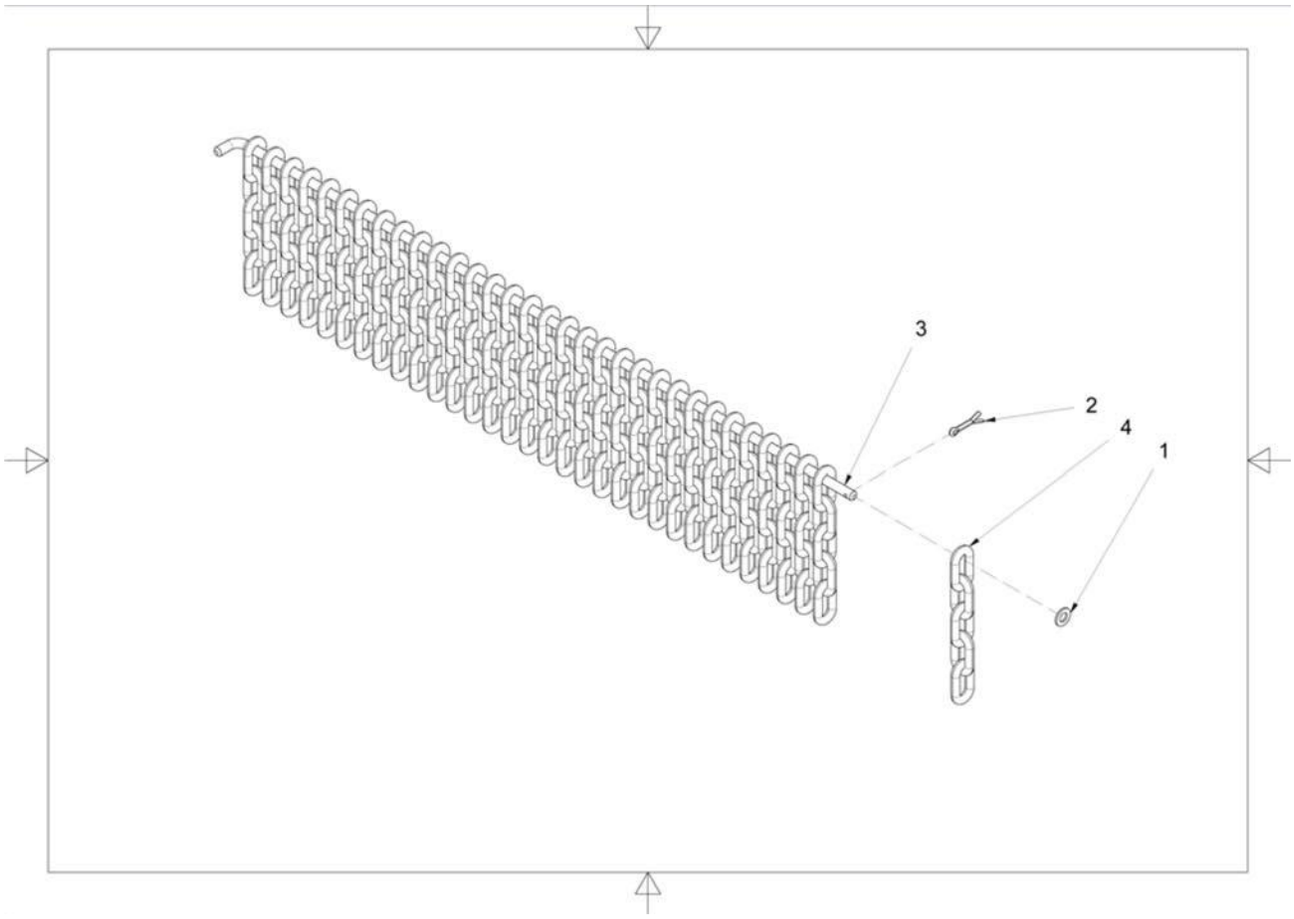

Prosition	Menge	Bezeichnung	Modell	Kodex	Revision
1	1	Rosetta	08,4 X 16,0 X 1,6 DIN 125-A	002.55.110.010	
2	1	Copiglia	D. 3 X 50 UNI 1336	002.65.110.001	
3	1	Asta Portacatena	BV 125	002.25.130.016	
4	33	Catena Di Protezione	5 GLIEDER D7	002.25.110.001	

200.08.010.039 - Gruppo Idraulico BV-125

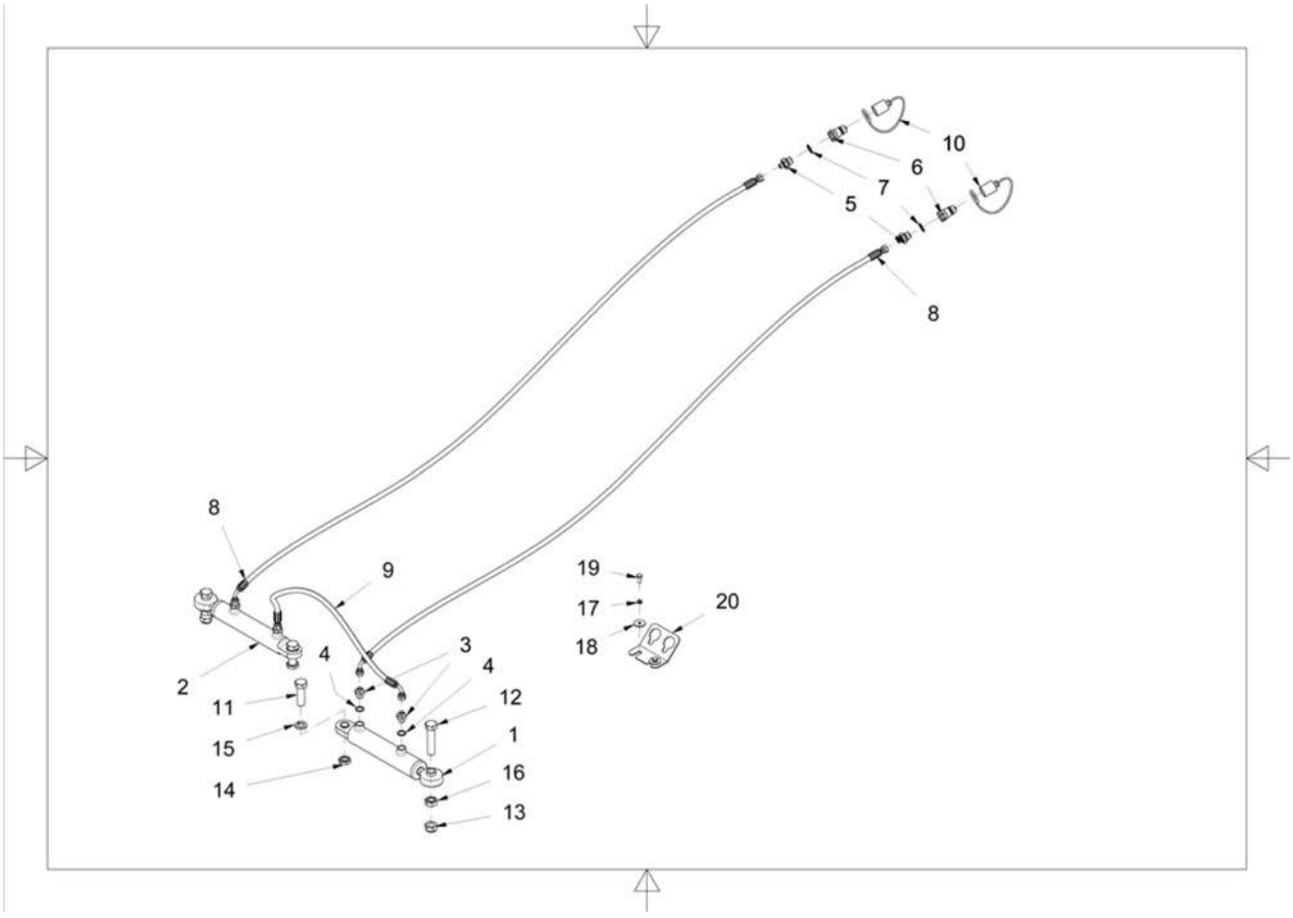

Prosition	Menge	Bezeichnung	Modell	Kodex	Revision
1	1	Cilindro Idraulico	2807-45 X 20 X 220 (0400-0620)	003.55.100.021	
2	1	Cilindro Idraulico	2663-40 X 20 X 220 (0400-0620)	003.55.100.018	
3	4	Nipples	M1/4-M18 X 1,5	003.15.100.010	
4	4	Rondella Di Rame	D23,5 X 18,5 X 1,5	003.45.100.006	
5	2	Nipples	M1/4 - M1/2	003.15.100.004	
6	2	Innesto Rapido	M1/2	003.10.100.001	
7	2	Rondella Di Rame	G1/2	003.45.100.001	
8	2	Tubo Idraulico	SAE R1AT W1/4-W1/490° L=2100	003.20.110.254	
9	1	Tubo Idraulico	SAE R1AT W1/4-W1/490° L=650	003.20.110.266	
10	2	Cappuccio X Innesto Rapido	G1/2 - GELB	003.10.105.003	
11	2	Vite Te	M20 X 65 UNI 5739 8.8 ZN	002.60.150.036	
12	2	Vite Te	M20 X 90 UNI 5739 8.8 ZN	002.60.150.095	
13	2	Dado Autobloccante	M20 DIN 985	002.35.110.007	
14	2	Dado	M20 UNI 5589 ZN	002.35.100.005	
15	2	Rosetta Elastica	20,2 X 33,6 X 4,0 DIN 127	002.50.100.006	
16	2	Dado	M20 UNI 5588 ZN	002.35.100.016	
17	2	Rosetta Elastica	08,1 X 14,8 X 2,0 DIN 127	002.50.100.005	
18	2	Rosetta	09,0 X 32,0 X 2,0 DIN 9021	002.55.110.011	
19	2	Vite Te	M08 X 20 UNI 5739 8.8 ZN	002.60.150.034	
20	1	Supporto	2 X 1/4	001.20.135.001	

200.09.010.049 B - Gruppo Rullo Std 530 BV-125/145

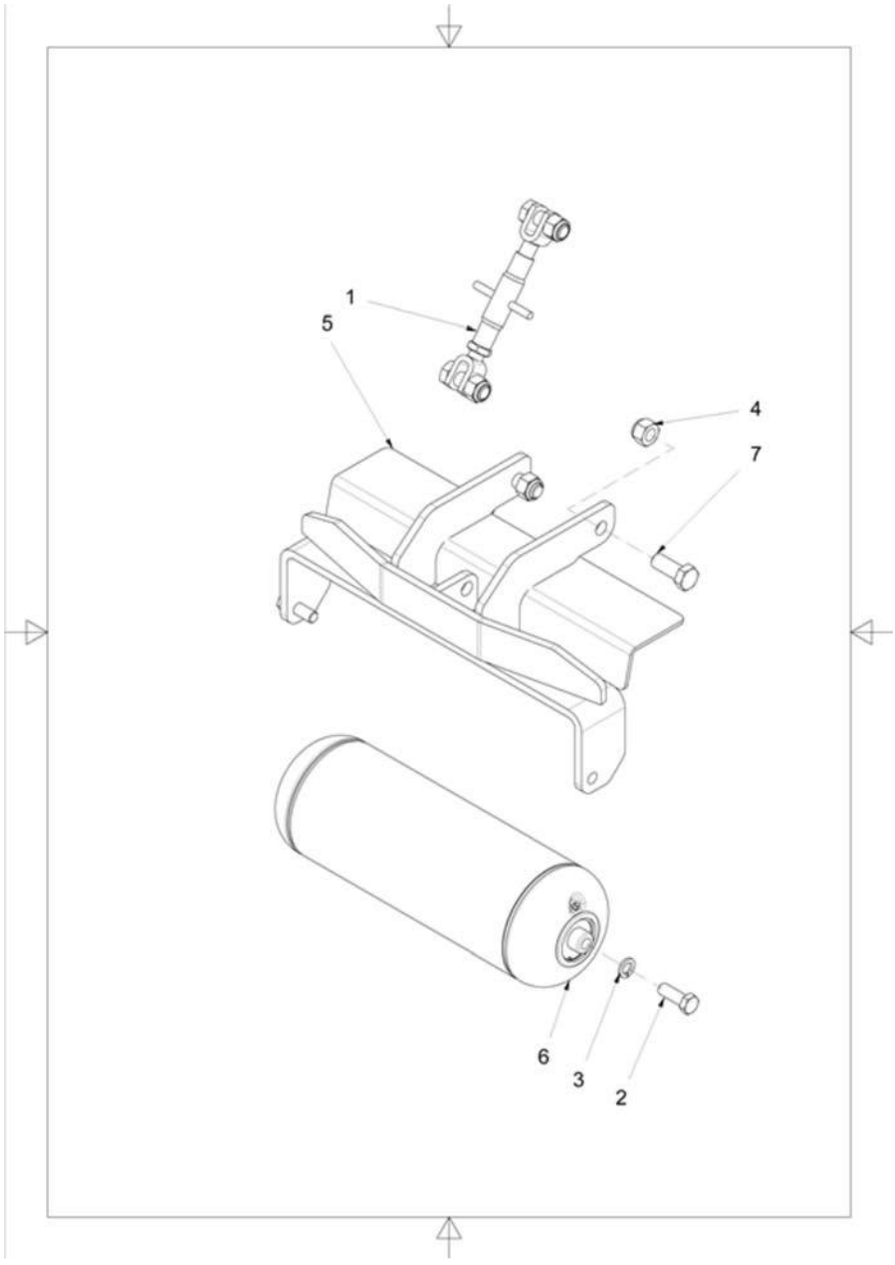

Prosition	Menge	Bezeichnung	Modell	Kodex	Revision
1	1	Kit Tirante	GABEL-GABEL	025.30.100.001	
2	2	Vite Te	M16 X 45 UNI 5739 8.8 ZN	002.60.150.058	
3	2	Rosetta Elastica	16,2 X 27,4 X 3,5 DIN 127	002.50.100.004	A
4	2	Dado Autobloccante	M20 DIN 982	002.35.110.006	
5	1	Portarullo	BV-125/145	001.20.140.052	B
6	1	Kit Rullo	GL4	025.10.100.007	
7	2	Vite Te	M20 X 50 UNI 5739 8.8 ZN	002.60.150.026	

025.10.100.007 - Kit Rullo GL4

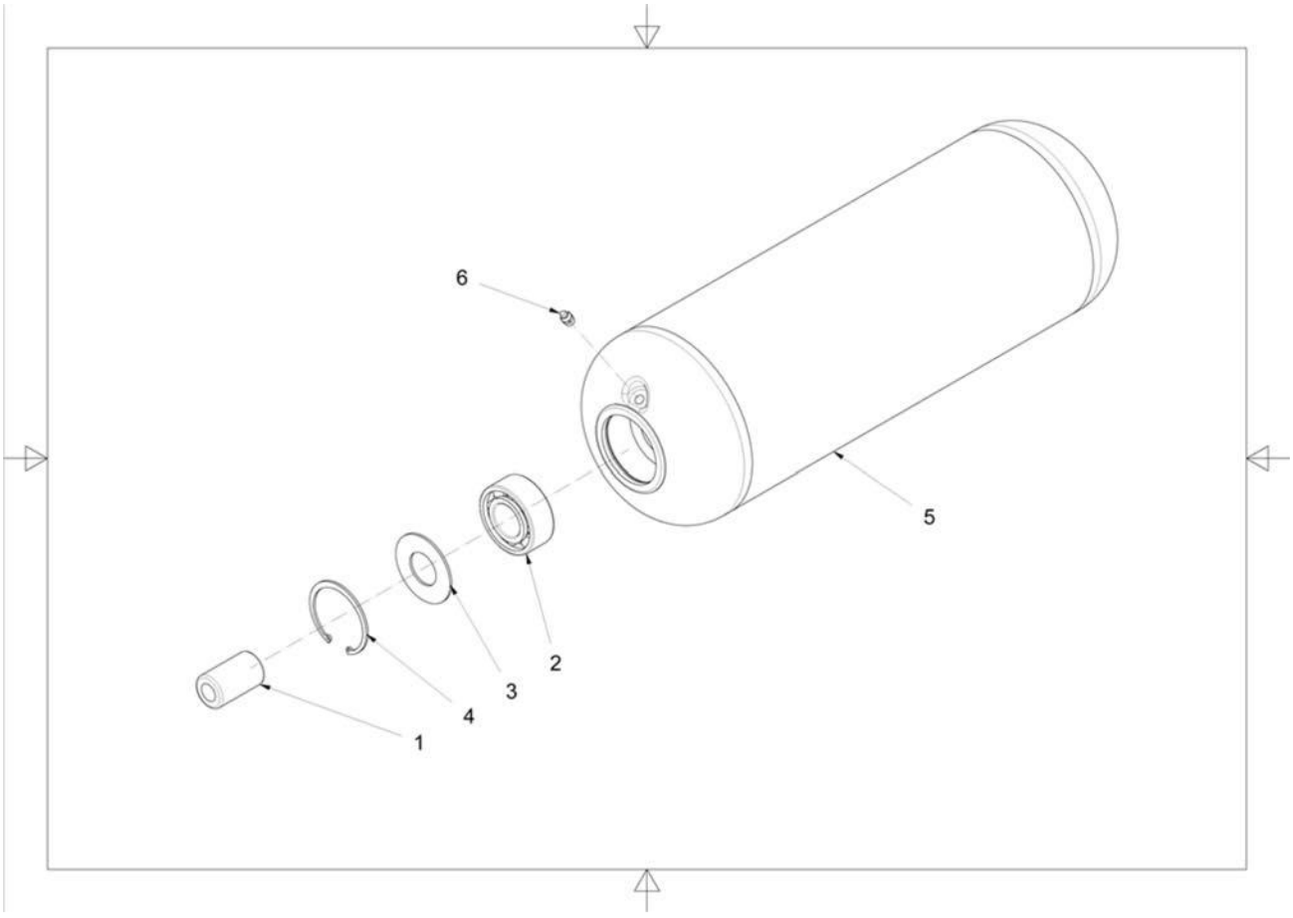

Prosition	Menge	Bezeichnung	Modell	Kodex	Revision
1	2	Perno	D30 L=50 M16 X 30	002.10.100.006	
2	2	Cuscinetto	D30 X D62 X 23,8 - 3206 2RS	002.30.100.006	
3	2	Rondella Di Protezione	D30 X D62 X 2	002.55.100.002	A
4	2	Anello Elastico	D62 X 2,0 UNI 7437	002.50.130.001	
5	1	Rullo 530	GL4	002.45.120.015	
6	2	Ingrassatore	M08 X 1 DIN 71412	002.60.120.006	

025.30.100.001 - Kit Tirante GABEL-GABEL

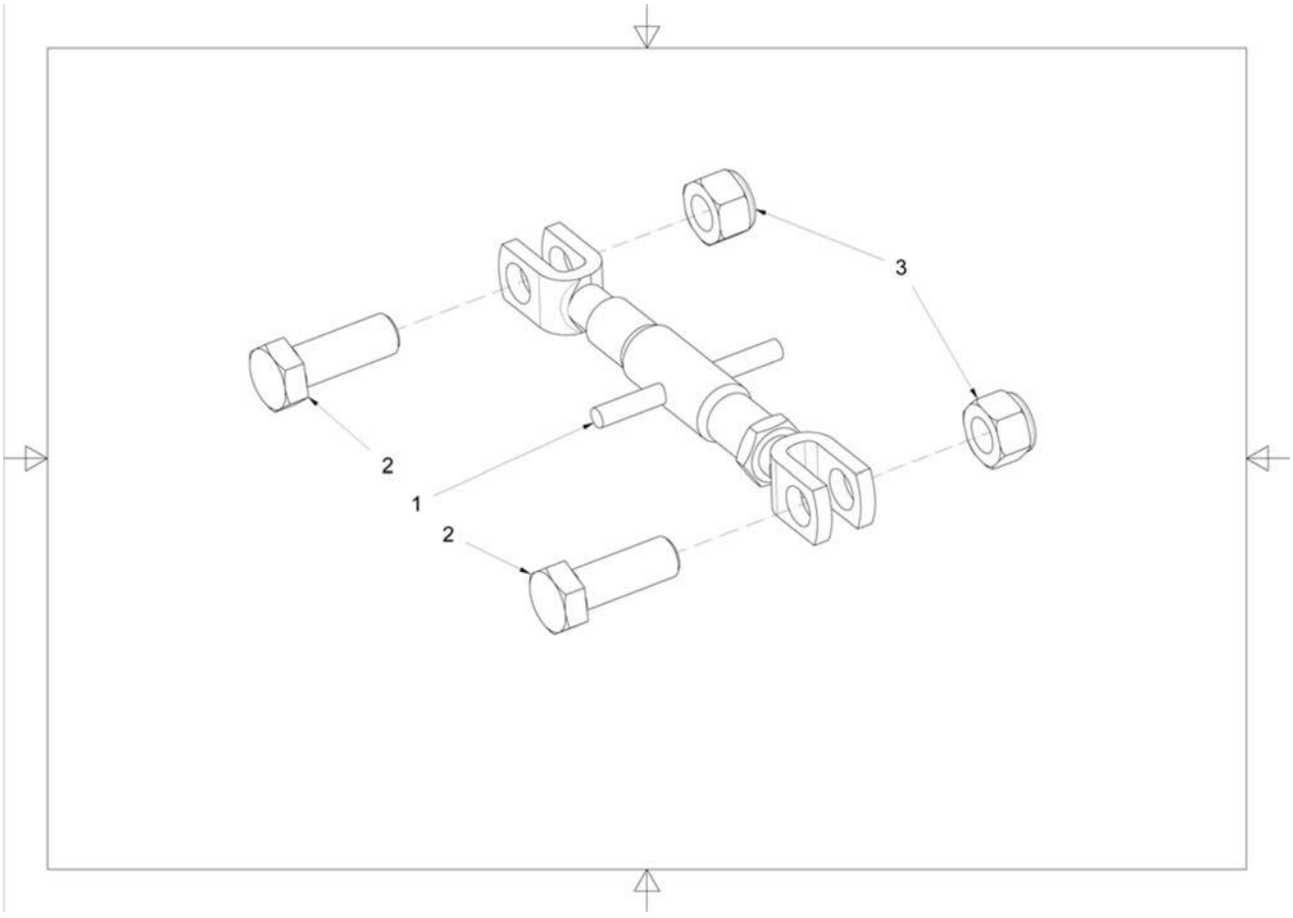

Prosition	Menge	Bezeichnung	Modell	Kodex	Revision
1	1	Tirante Forcella-Forcella	D20-M20	002.60.170.004	
2	2	Vite Te	M20 X 55 UNI 5739 8.8 ZN	002.60.150.025	
3	2	Dado Autobloccante	M20 DIN 982	002.35.110.006	

200.09.080.006 - Gruppo Raschiarullo X Rullo 0530 GL2 FIX/GL4/BV

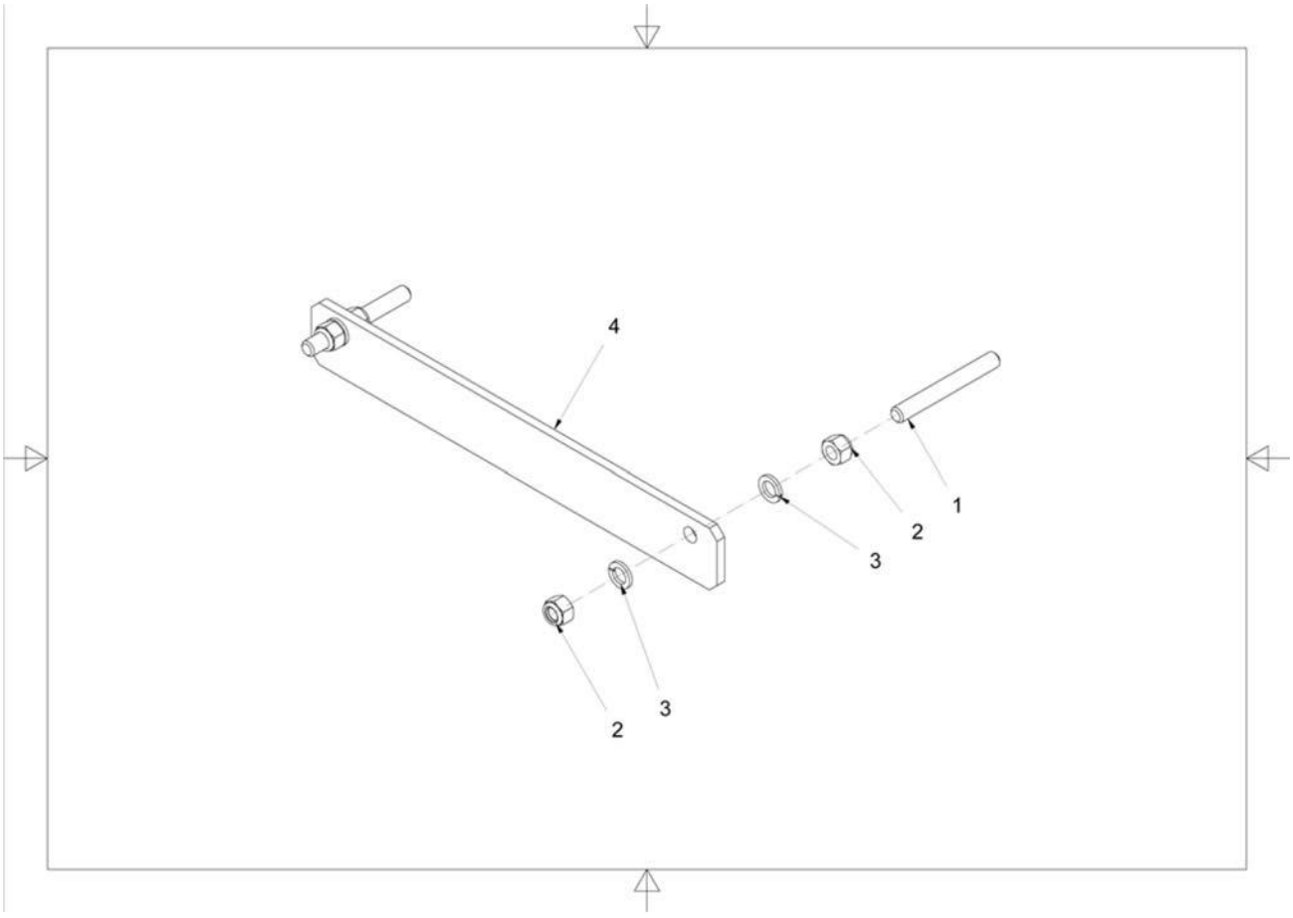

Prosition	Menge	Bezeichnung	Modell	Kodex	Revision
1	2	Barra Filettata	M16 X 130	001.30.121.044	
2	4	Dado Autobloccante	M16 X 1,5 DIN 982	002.35.110.009	A
3	4	Rosetta Elastica	16,2 X 27,4 X 3,5 DIN 127	002.50.100.004	A
4	1	Raschiarullo	GL2 FIX/GL4/BV	001.30.121.038	

060.90.100.036 - Cardano 8G4N061CER07001 B&P

Prosition	Menge	Bezeichnung	Modell	Kodex	Revision
1	1	Cardano - Disegno	8G4N061CER07001	060.90.200.036D	
2	1	Protezione	BONDIOLI G4 L=101	060.90.115.005	

100.90.500.002 - Twister W2 TWIS*

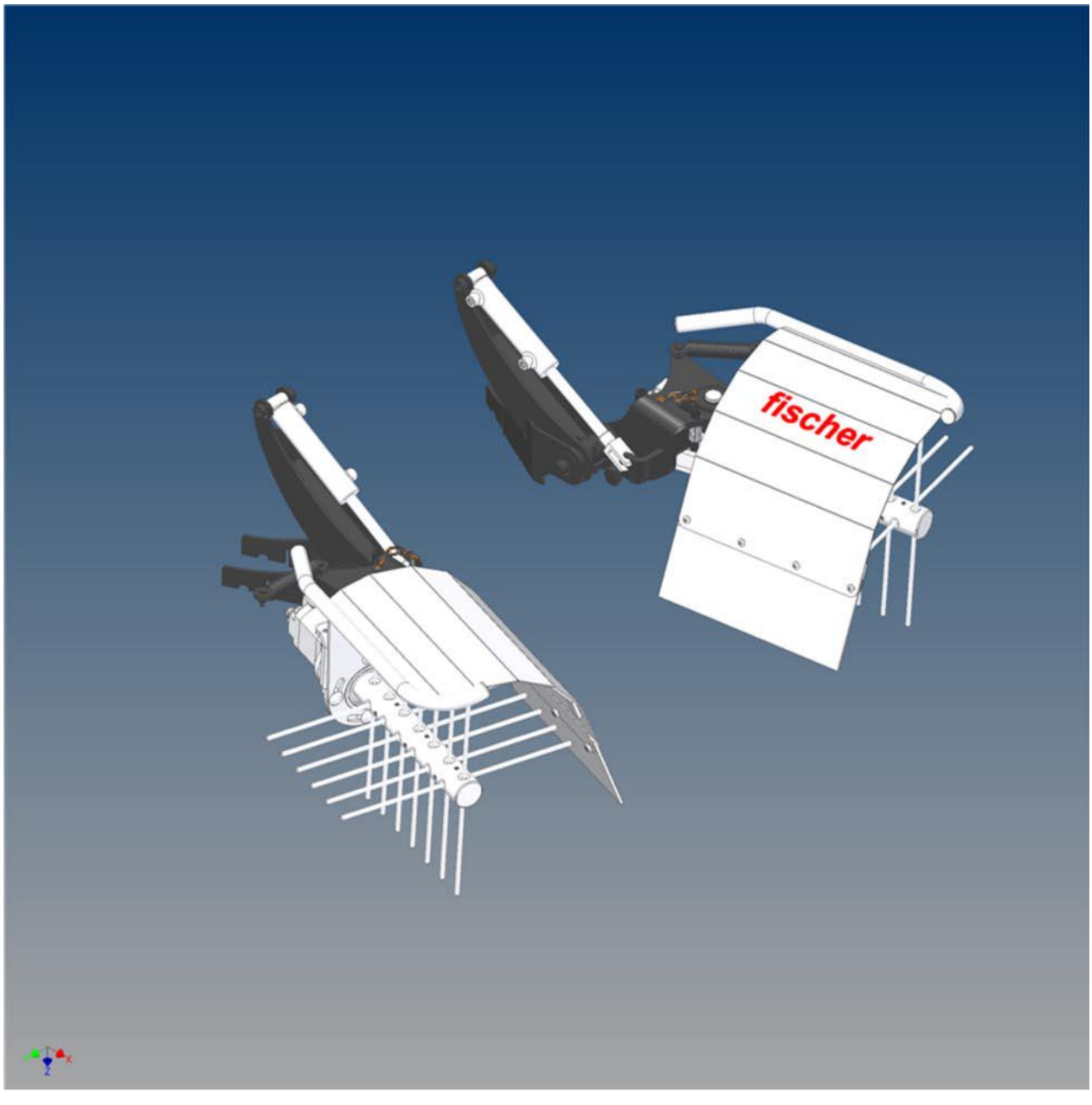

Prosition	Menge	Bezeichnung	Modell	Kodex	Revision
0	0	Supporto	2 X 1/4	001.20.135.001	
0	0	Supporto	3 X 1/4	001.20.135.002	
0	0	Supporto	4 X 1/4	001.20.135.003	
0	0	Supporto	5 X 1/4	001.20.135.004	
0	0	Supporto	6 X 1/4	001.20.135.006	
0	0	Supporto	7 X 1/4	001.20.135.007	

200.02.005.088 C - Gruppo Lame TWISTER

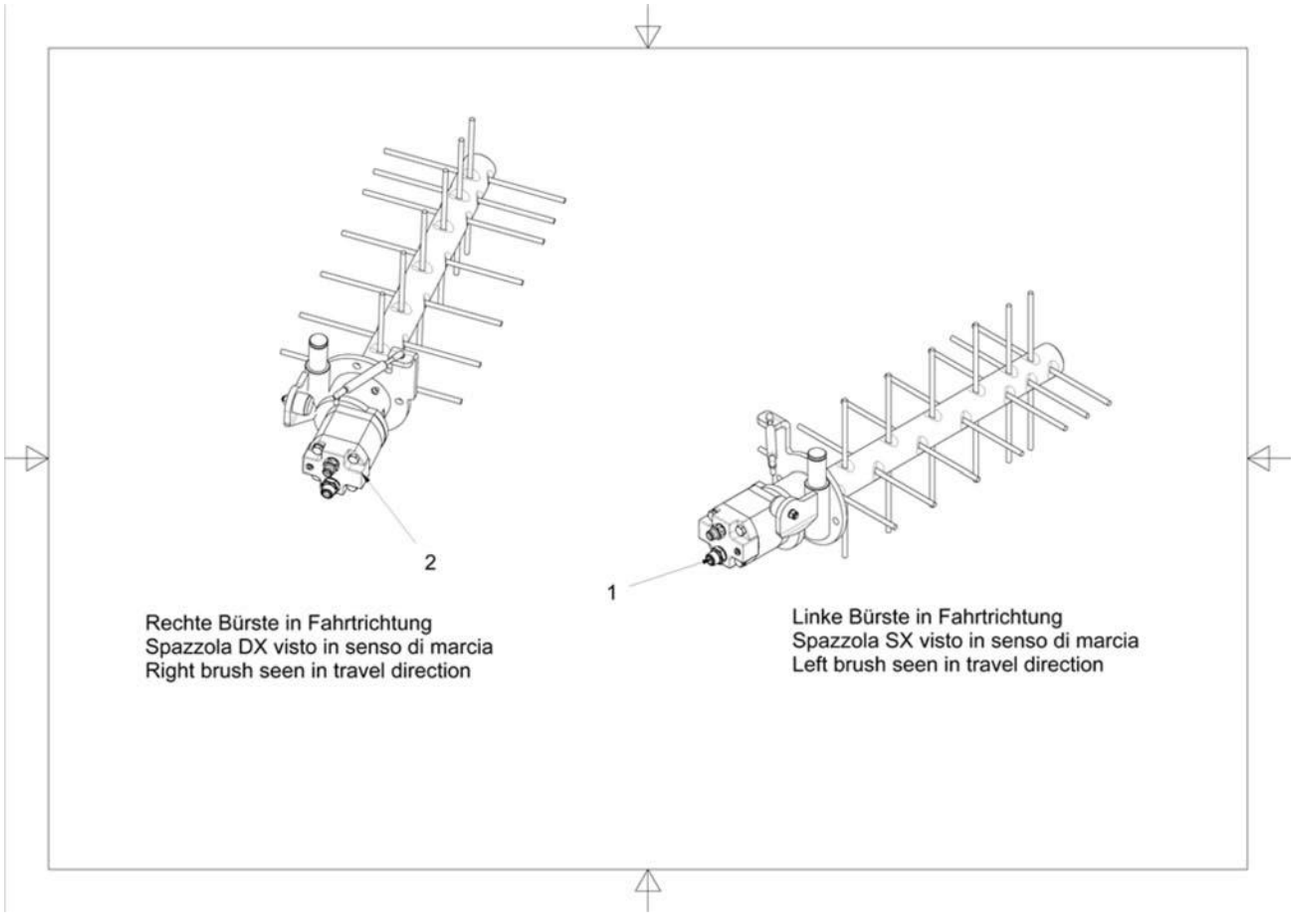

Prosition	Menge	Bezeichnung	Modell	Kodex	Revision
1	1	Gruppo Lame	TWISTER	200.02.005.090	G
2	1	Gruppo Lame	TWISTER	200.02.005.089	G

200.02.005.089 G - Gruppo Lame TWISTER

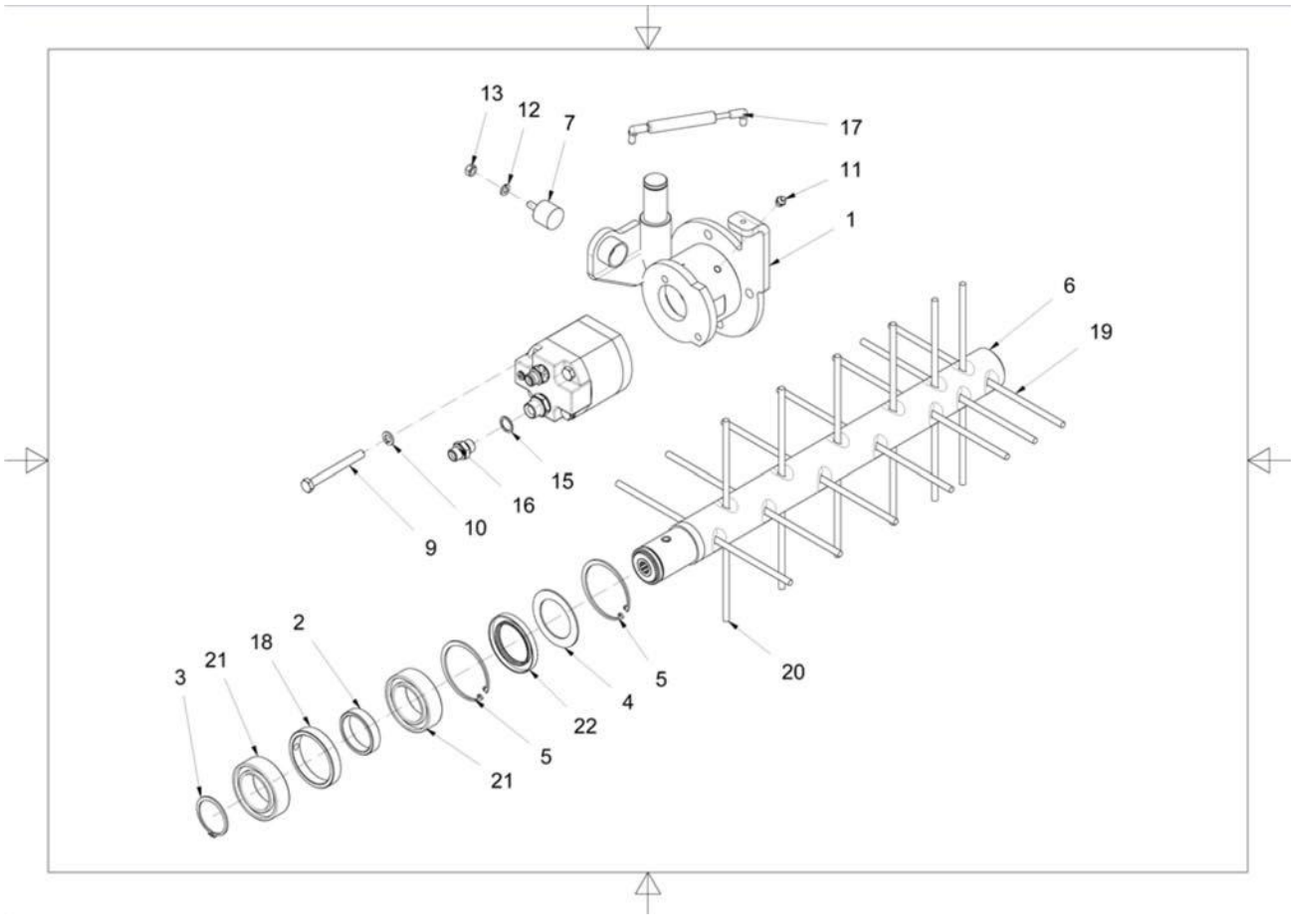

Prosition	Menge	Bezeichnung	Modell	Kodex	Revision
1	1	Supporto Cuscinetto Spazzola Std Sx	TWISTER	004.20.100.047	B
2	1	Distanziale	D50 X D60 X 14	002.15.100.040	
3	1	Anello Elastico	D50 X 2,0 UNI 7435	002.50.130.039	
4	1	Protezione Cuscinetto	D55 X D80 X 2	004.20.100.161	A
5	2	Anello Elastico	D80 X 2,5 UNI 7435	002.50.130.017	
6	1	Albero X Spazzola Cpl Sx	TWISTER	005.15.105.002	C
7	1	Antivibranti	D30 X 25 M8	002.60.180.003	
8	1	Motore Idraulico	OT200 M08 DX/G23B5 G1/2-G3/4	003.40.150.012	
9	2	Vite Te	M10 X 95 UNI 5737 8.8 N	002.60.150.172	
10	2	Rosetta Elastica	10,2 X 18,1 X 2,2 DIN 127	002.50.100.001	
11	1	Ingrassatore	M10 X 1 DIN 71412	002.60.120.002	
12	1	Rosetta Elastica	08,1 X 14,8 X 2,0 DIN 127	002.50.100.005	
13	1	Dado Autobloccante	M08 DIN 982	002.35.110.008	
14	13	Vite Senza Testa	M08 X 25 DIN 913 ZB	002.60.110.003	
15	2	Rondella Di Rame	G3/8	003.45.100.004	
16	2	Nipples	M3/8-M3/8	003.15.100.008	
17	1	Molla A Gas	D15 X D6 130-195 100N	003.56.100.001	
18	1	Distanziale	D79 X D68 X 14	002.15.100.039	
19	10	Filo Arancione	D8 X 310	005.10.102.005	
20	3	Filo Bianco	D8 X 310	005.10.102.003	
21	2	Cuscinetto	D50 X D80 X 23 - 63010 2RS	002.30.100.031	
22	1	Anello Di Tenuta	D55 X D80 X 8 DIN 3760-AS NBR	002.50.120.038	

200.02.005.090 G - Gruppo Lame TWISTER

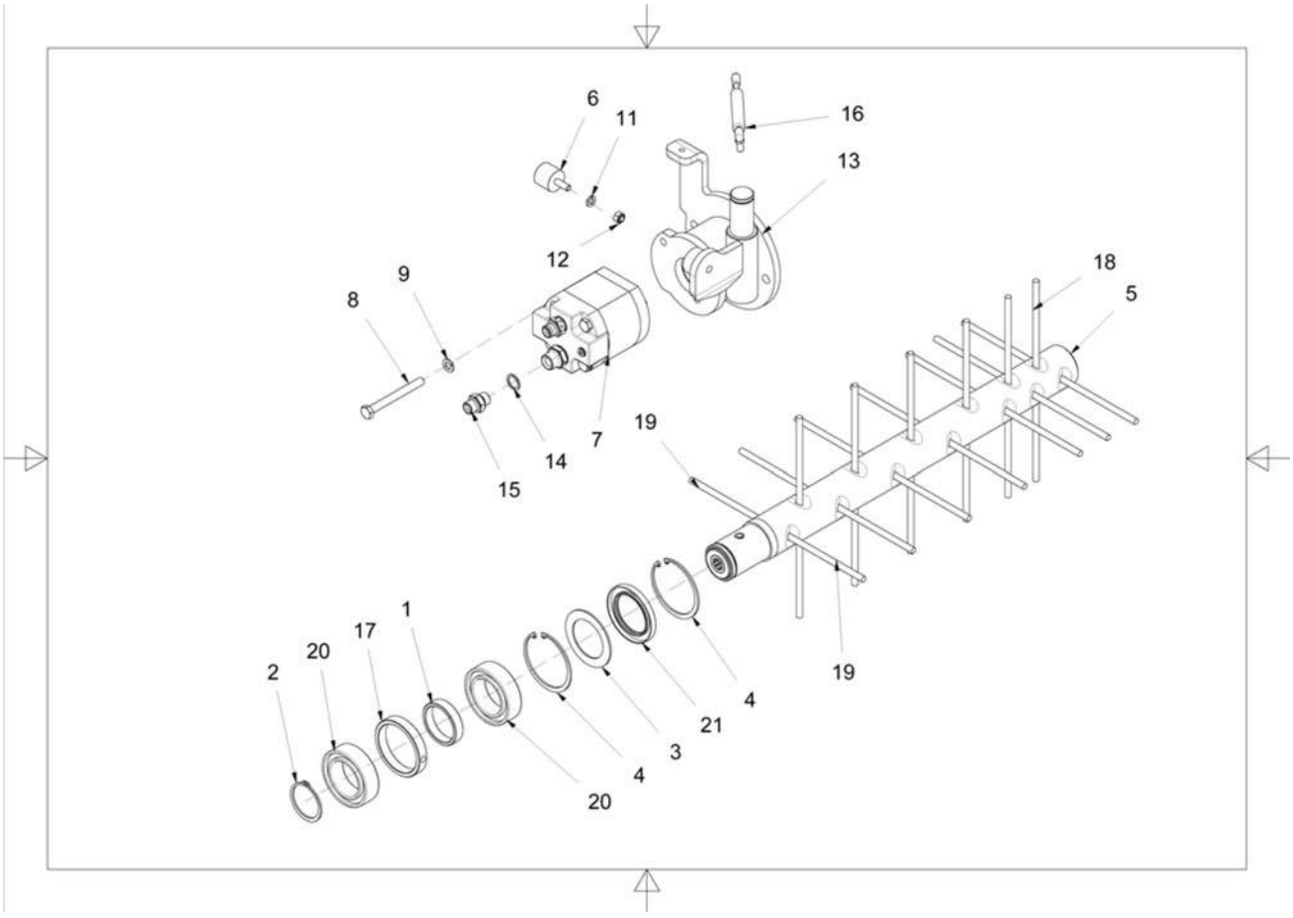

Prosition	Menge	Bezeichnung	Modell	Kodex	Revision
1	1	Distanziale	D50 X D60 X 14	002.15.100.040	
2	1	Anello Elastico	D50 X 2,0 UNI 7435	002.50.130.039	
3	1	Protezione Cuscinetto	D55 X D80 X 2	004.20.100.161	A
4	2	Anello Elastico	D80 X 2,5 UNI 7435	002.50.130.017	
5	1	Albero X Spazzola Cpl Sx	TWISTER	005.15.105.002	C
6	1	Antivibranti	D30 X 25 M8	002.60.180.003	
7	1	Motore Idraulico	OT200 M08 SX/G23B5 G1/2-G3/4	003.40.150.013	
8	2	Vite Te	M10 X 95 UNI 5737 8.8 N	002.60.150.172	
9	2	Rosetta Elastica	10,2 X 18,1 X 2,2 DIN 127	002.50.100.001	
10	1	Ingrassatore	M10 X 1 DIN 71412	002.60.120.002	
11	1	Rosetta Elastica	08,1 X 14,8 X 2,0 DIN 127	002.50.100.005	
12	1	Dado Autobloccante	M08 DIN 982	002.35.110.008	
13	1	Supporto Cuscinetto Spazzola Std Dx	TWISTER	004.20.100.048	B
14	2	Rondella Di Rame	G3/8	003.45.100.004	
15	2	Nipples	M3/8-M3/8	003.15.100.008	
16	1	Molla A Gas	D15 X D6 130-195 100N	003.56.100.001	
17	1	Distanziale	D79 X D68 X 14	002.15.100.039	
18	10	Filo Arancione	D8 X 310	005.10.102.005	
19	3	Filo Bianco	D8 X 310	005.10.102.003	
20	2	Cuscinetto	D50 X D80 X 23 - 63010 2RS	002.30.100.031	
21	1	Anello Di Tenuta	D55 X D80 X 8 DIN 3760-AS NBR	002.50.120.038	
22	13	Vite Senza Testa	M08 X 25 DIN 913 ZB	002.60.110.003	

200.06.010.229 - Gruppo Bracci D.300 TWISTER-BV

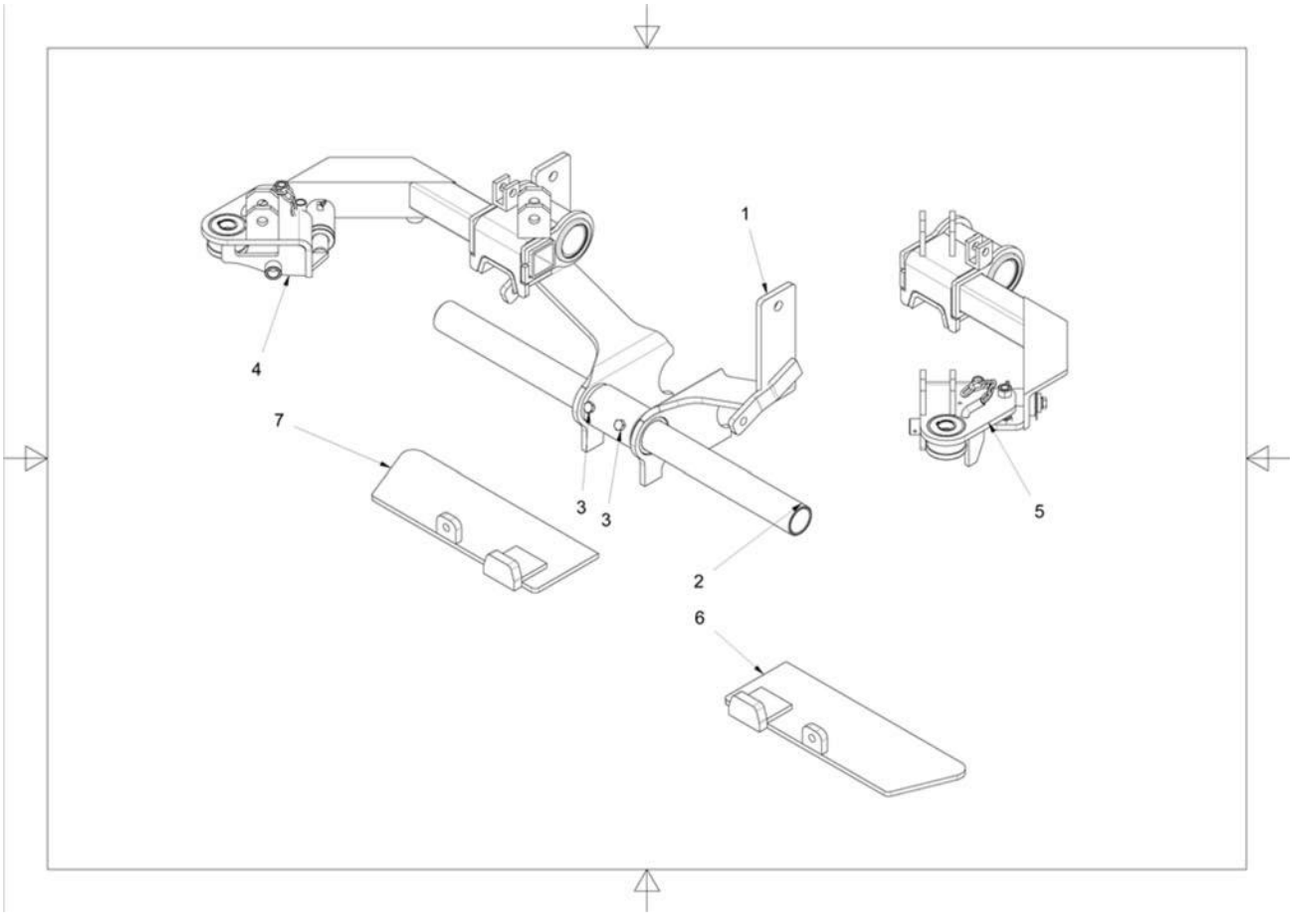

Prosition	Menge	Bezeichnung	Modell	Kodex	Revision
2	1	Tubo Guida	BV 125	001.30.140.002	
3	2	Vite Te	M12 X 20 UNI 5739 8.8 ZN	002.60.150.032	
4	1	Kit Braccio	TWISTER-BV-125	025.15.110.191	
5	1	Kit Braccio	TWISTER-BV-125	025.15.110.192	
6	1	Ronforzo Telaio Sx	TWISTER-BV-125	001.10.115.899	
7	1	Ronforzo Telaio Dx	TWISTER-BV-125	001.10.115.900	

025.15.110.191 - Kit Braccio TWISTER-BV-125

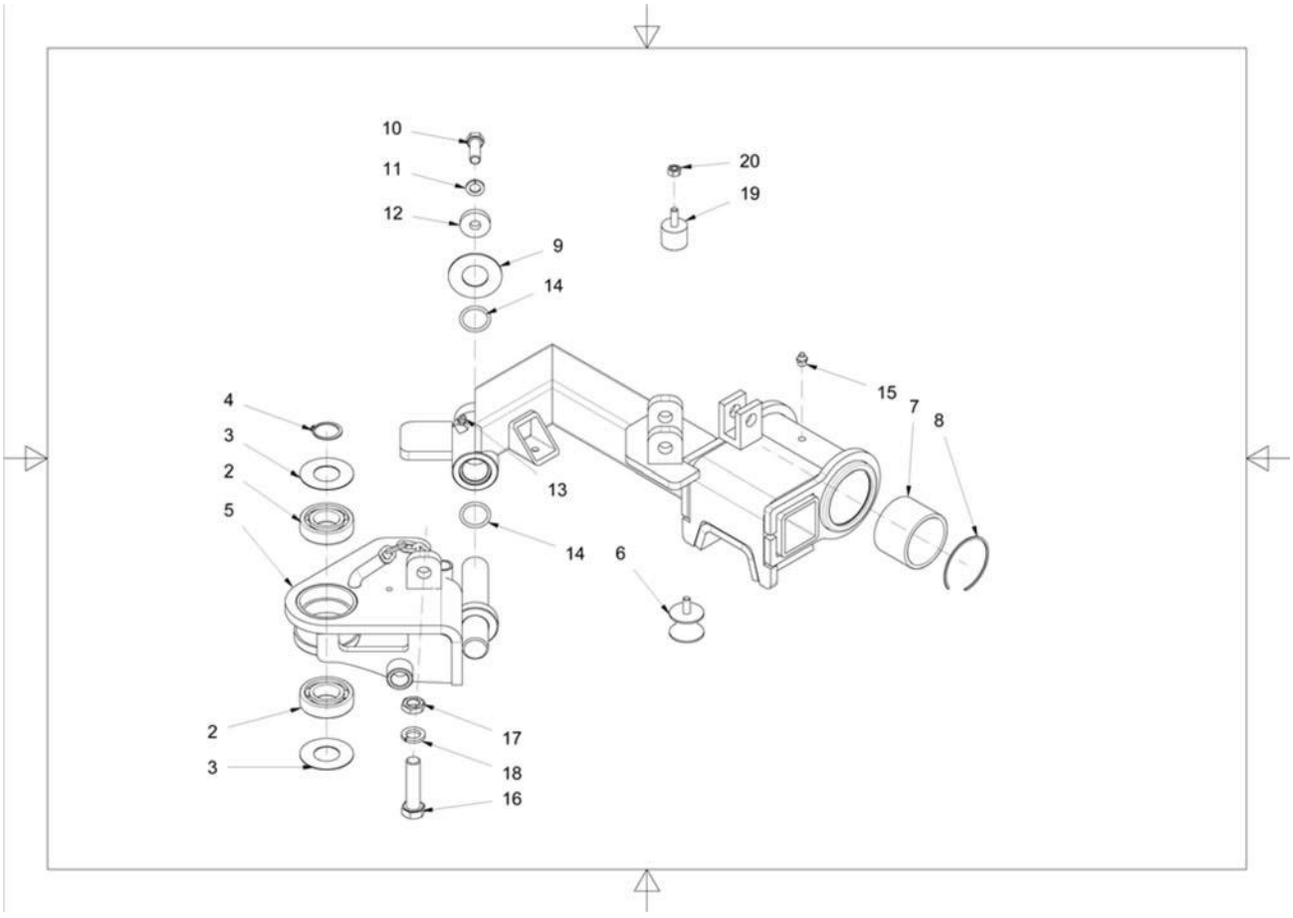

Prosition	Menge	Bezeichnung	Modell	Kodex	Revision
1	1	Braccio	TWISTER-BV-125	001.10.100.338	
2	2	Cuscinetto	D30 X D62 X 16 - 6206 2RS	002.30.100.007	
3	2	Rondella Di Protezione Ruota D290	D30 X D62 X 1	002.55.100.003	A
4	1	Anello Elastico	D30 X 1,5 UNI 7435	002.50.130.004	
5	1	Supporto Cuscinetto Dx	TWISTER-BV	004.20.100.184	
6	1	Antivibranti	D40 X 30 M8 X 20	002.60.180.001	
8	2	Anello Elastico	D70 X 1,5 ISO 464 TYPE SB	002.50.130.009	
9	1	Rondella Di Protezione	D30 X D62 X 2	002.55.100.002	A
10	1	Vite Te	M12 X 35 UNI 5739 8.8 ZN	002.60.150.021	
11	1	Rosetta Elastica	12,2 X 21,1 X 2,5 DIN 127	002.50.100.002	
12	1	Disco Centrale	D12,5 X D35 X 7	002.55.120.004	
13	1	Ingrassatore	M06 X 1 DIN 71412	002.60.120.005	
14	2	O-Ring	OR 216 3,55 X 28,60	003.65.100.003	
15	1	Ingrassatore	M10 X 1 DIN 71412	002.60.120.002	
16	1	Vite Te	M16 X 65 UNI 5737 8.8 ZN	002.60.150.050	
17	1	Dado	M16 UNI 5589 ZN	002.35.100.012	
18	1	Rosetta Elastica	16,2 X 27,4 X 3,5 DIN 127	002.50.100.004	A
19	1	Antivibranti	D30 X 25 M8	002.60.180.003	
20	1	Dado	M08 UNI 5587 ZN	002.35.100.004	

025.15.110.192 - Kit Braccio TWISTER-BV-125

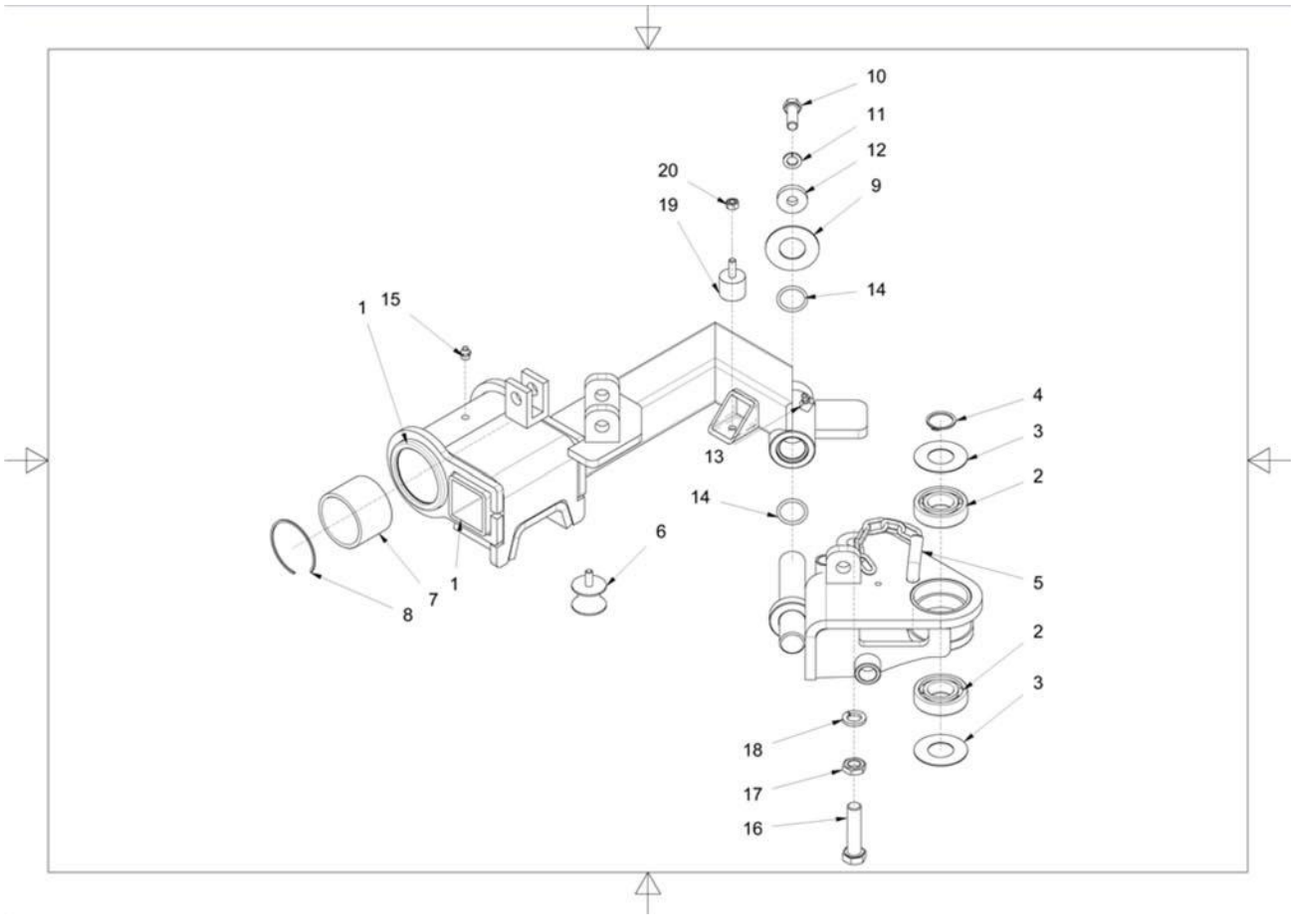

Prosition	Menge	Bezeichnung	Modell	Kodex	Revision
1	1	Braccio	TWISTER-BV-125	001.10.100.339	
2	2	Cuscinetto	D30 X D62 X 16 - 6206 2RS	002.30.100.007	
3	2	Rondella Di Protezione Ruota D290	D30 X D62 X 1	002.55.100.003	A
4	1	Anello Elastico	D30 X 1,5 UNI 7435	002.50.130.004	
5	1	Supporto Cuscinetto Sx	TWISTER-BV	004.20.100.183	
6	1	Antivibranti	D40 X 30 M8 X 20	002.60.180.001	
8	2	Anello Elastico	D70 X 1,5 ISO 464 TYPE SB	002.50.130.009	
9	1	Rondella Di Protezione	D30 X D62 X 2	002.55.100.002	A
10	1	Vite Te	M12 X 35 UNI 5739 8.8 ZN	002.60.150.021	
11	1	Rosetta Elastica	12,2 X 21,1 X 2,5 DIN 127	002.50.100.002	
12	1	Disco Centrale	D12,5 X D35 X 7	002.55.120.004	
13	1	Ingrassatore	M06 X 1 DIN 71412	002.60.120.005	
14	2	O-Ring	OR 216 3,55 X 28,60	003.65.100.003	
15	1	Ingrassatore	M10 X 1 DIN 71412	002.60.120.002	
16	1	Vite Te	M16 X 65 UNI 5737 8.8 ZN	002.60.150.050	
17	1	Dado	M16 UNI 5589 ZN	002.35.100.012	
18	1	Rosetta Elastica	16,2 X 27,4 X 3,5 DIN 127	002.50.100.004	A
19	1	Antivibranti	D30 X 25 M8	002.60.180.003	
20	1	Dado	M08 UNI 5587 ZN	002.35.100.004	

025.60.100.001 - Protezione Spazzola D.300 Lunga - Gomma Di Prot. TWISTER

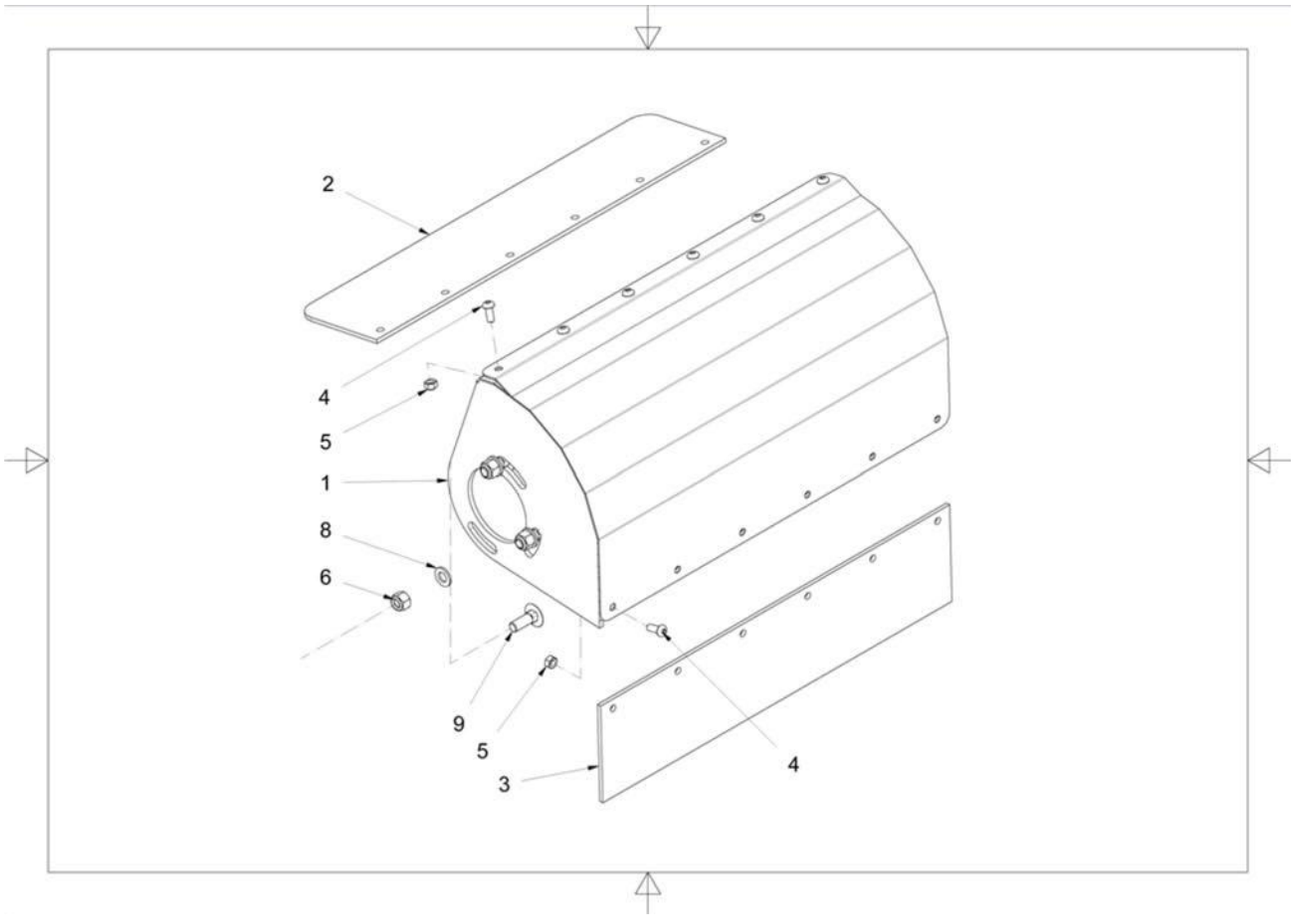

Prosition	Menge	Bezeichnung	Modell	Kodex	Revision
1	1	Protezione Spazzola Sx D.300 Lunga - Gomma Di Prot.	TWISTER	001.40.155.001	
2	1	Protezione	TWISTER	001.40.155.003	B
3	1	Protezione	TWISTER	001.40.155.004	A
4	12	Vite Tbei	M08 X 20 UNI7380 10.9 ZN	002.60.140.001	
5	12	Dado Autobloccante	M08 DIN 982	002.35.110.008	
6	3	Dado Autobloccante	M12 DIN 982	002.35.110.001	
8	3	Rosetta	13,0 X 24,0 X 2,5 DIN 125-A	002.55.110.005	
9	3	Vite Ttqst	M12 X 35 UNI 5732 8.8 ZN	002.60.155.002	

025.60.100.002 - Protezione Spazzola D.300 Lunga - Gomma Di Prot. TWISTER

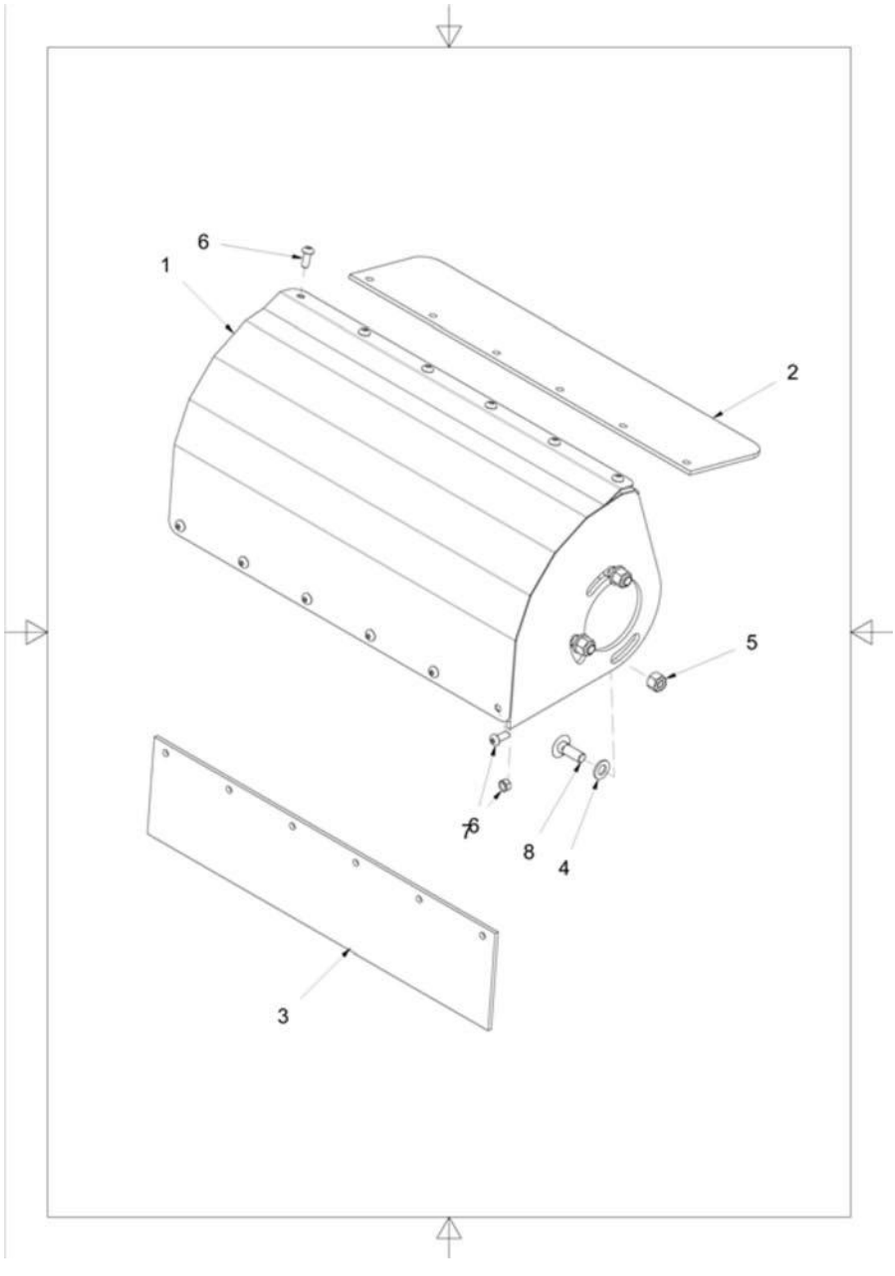

Position	Menge	Bezeichnung	Modell	Kodex	Revision
1	1	Protezione Spazzola Dx D.300 Lunga - Gomma Di Prot.	TWISTER	001.40.155.002	
2	1	Protezione	TWISTER	001.40.155.003	B
3	1	Protezione	TWISTER	001.40.155.004	A
4	3	Rosetta	13,0 X 24,0 X 2,5 DIN 125-A	002.55.110.005	
5	3	Dado Autobloccante	M12 DIN 982	002.35.110.001	
6	12	Vite Tbei	M08 X 20 UNI7380 10.9 ZN	002.60.140.001	
7	12	Dado Autobloccante	M08 DIN 982	002.35.110.008	
8	3	Vite Ttqst	M12 X 35 UNI 5732 8.8 ZN	002.60.155.002	

200.08.020.230 A - Gr.Autonomo Pompa-Serbatoio TWISTER W2-BV-125-145

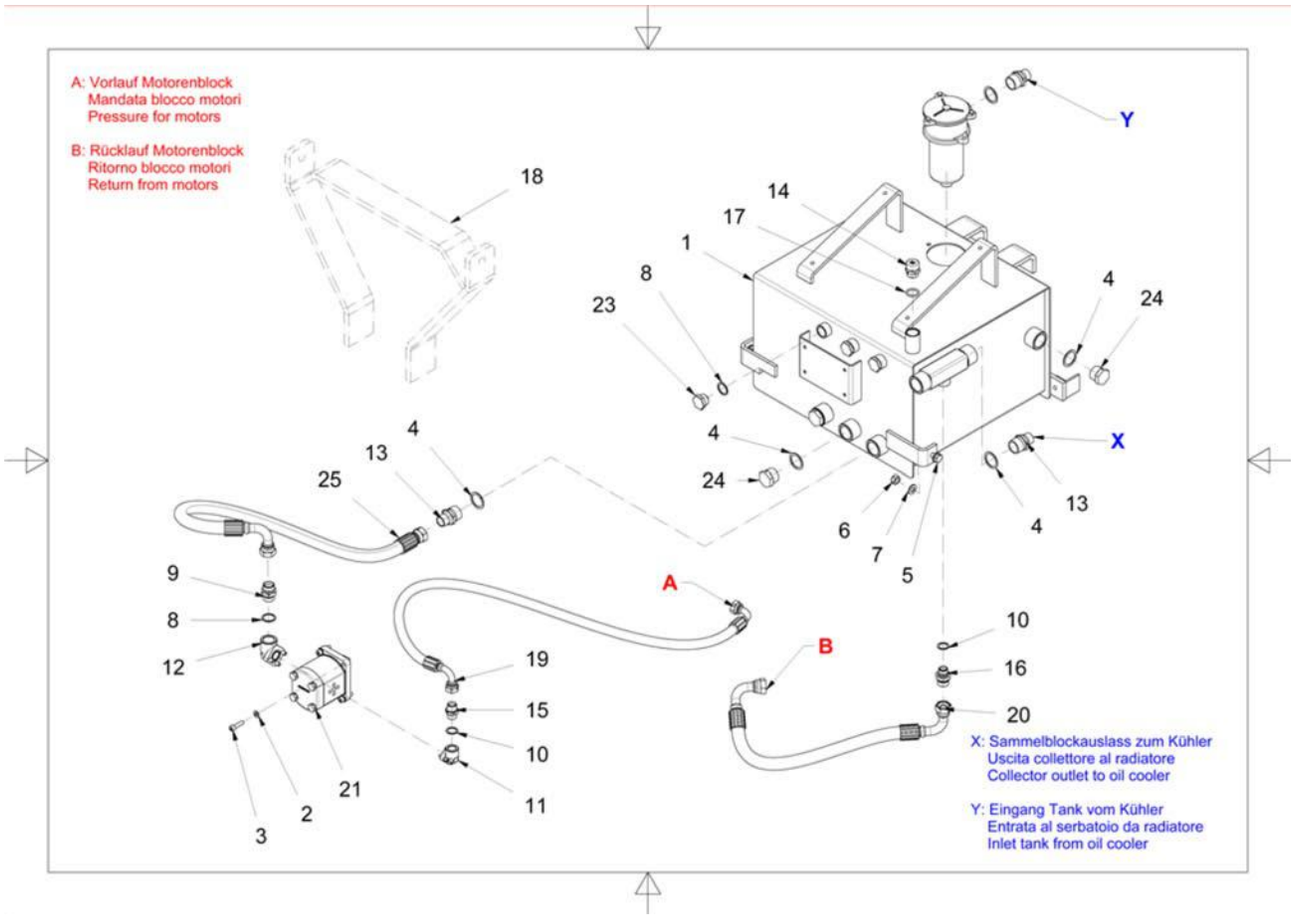

Prosition	Menge	Bezeichnung	Modell	Kodex	Revision
1	1	Serbatoio Std	TWISTER-W2	003.35.110.075	B
2	4	Rosetta	08,4 X 16,0 X 1,6 DIN 125-A	002.55.110.010	
3	4	Vite Tcei	M08 X 30 UNI 5931 10.9 N	002.60.100.010	
4	6	Rondella Di Rame	G1	003.45.100.002	
5	2	Vite Te	M12 X 40 UNI 5739 8.8 ZN	002.60.150.022	
6	2	Dado Autobloccante	M12 DIN 985	002.35.110.010	
7	4	Rosetta	13,0 X 24,0 X 2,5 DIN 125-A	002.55.110.005	
8	4	Rondella Di Rame	G3/4	003.45.100.007	
9	1	Nipples	M3/4-M3/4	003.15.100.009	
10	2	Rondella Di Rame	G1/2	003.45.100.001	
11	1	Raccordo A Gomito (Con O-Ring + Viti)	G1/2 - GR.1/2	003.10.115.002	
12	1	Raccordo A Gomito (Con O-Ring + Viti)	G3/4	003.10.115.003	
13	3	Nipples	M1-M3/4	003.15.100.011	
14	1	Tappo Sfiato	G3/4	003.25.100.006	
15	1	Nipples	M1/2 - M1/2	003.15.100.001	
16	1	Nipples	M1/2-M3/4	003.15.100.002	
17	1	O-Ring	OR 213 3,53 X 23,40	003.65.100.001	
18	1	Montantoe Post. - Pompa-Serbatoio	BV-160	001.30.113.431	
19	1	Tubo Idraulico	SAE R2AT W1/290-W1/290 L=650	003.20.110.606	
20	1	Tubo Idraulico	SAE R2AT W3/490-W3/490 L800	003.20.110.666	
21	1	Pompa Idraulica	25 CC SX GR.2	003.40.100.040	
22	1	Filtro Di Ritorno	G1 - 100 LITER	003.40.100.042	
23	3	Tappo Cilindrico	G3/4	003.25.110.009	
24	3	Tappo Cilindrico	G1	003.25.110.007	
25	1	Tubo Idraulico	SAE R2AT W3/4-W3/490° L=0900	003.20.110.205	

003.40.100.040 - Pompa Idraulica 25 CC SX GR.2

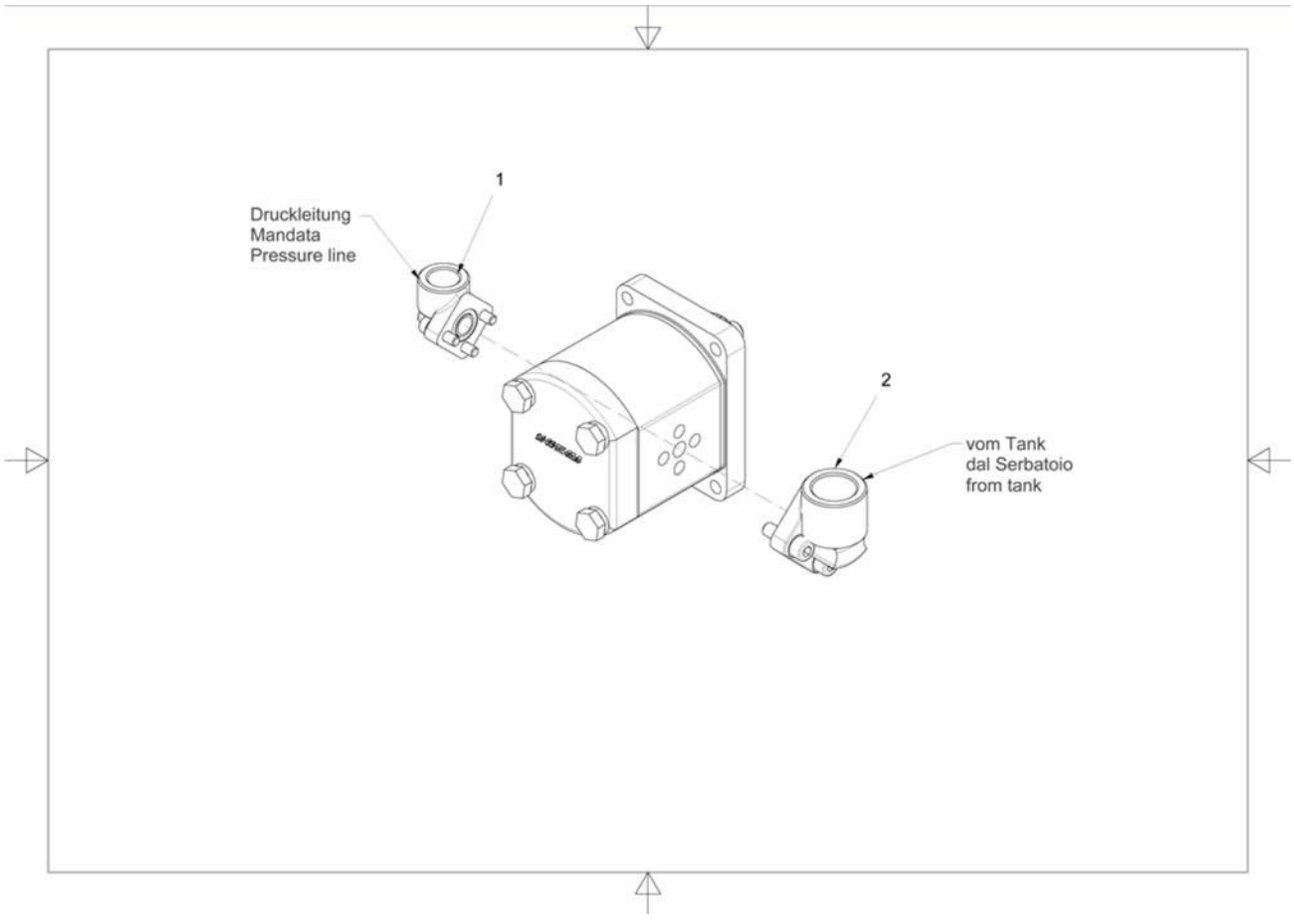

Prosition	Menge	Bezeichnung	Modell	Kodex	Revision
1	1	Raccordo A Gomito (Con O-Ring + Viti)	G1/2 - GR.1/2	003.10.115.002	
2	1	Raccordo A Gomito (Con O-Ring + Viti)	G3/4	003.10.115.003	

200.08.070.004 - Scambiatore Di Calore & Kit Autopulizia TWISTER-BV

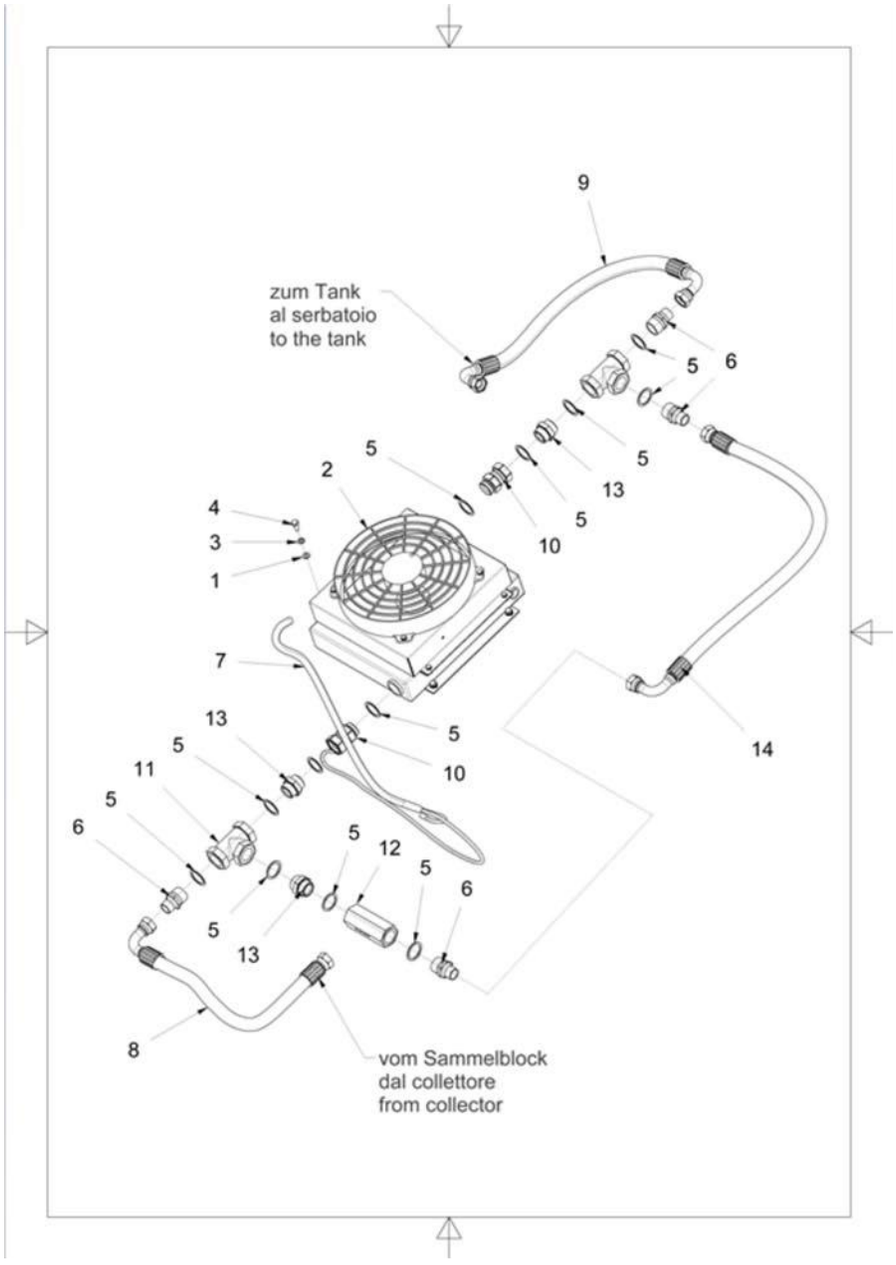

Prosition	Menge	Bezeichnung	Modell	Kodex	Revision
1	4	Rosetta	08,4 X 16,0 X 1,6 DIN 125-A	002.55.110.010	
2	1	Scambiatore Di Calore & Kit Di Pulizia Ventole		003.70.100.006	
3	4	Rosetta Elastica	08,1 X 14,8 X 2,0 DIN 127	002.50.100.005	
4	4	Vite Te	M08 X 20 UNI 5739 8.8 ZN	002.60.150.034	
5	12	Rondella Di Rame	G1	003.45.100.002	
6	4	Nipples	M1-M3/4	003.15.100.011	
7	1	Cavo X Radiatore		006.40.110.028	
8	1	Tubo Idraulico	SAE R2AT W3/490°-W3/4 L=0600	003.20.110.199	
9	1	Tubo Idraulico	SAE R2AT W3/490-W3/490 L0700	003.20.110.420	
10	2	Nipples Girevole	M1 - W1	003.25.100.017	
11	2	Adattatore A T	G1 W-W-W	003.35.130.008	
12	1	Valvola Bypass	G1 8BAR	003.30.130.009	
13	3	Nipples	M1-M1	003.15.100.018	
14	1	Tubo Idraulico	SAE R2AT W3/4-W3/490° L=0800	003.20.110.201	

200.08.060.057 - Blocco Idr. 2 Motri & Funzioni - Pompa-Serbatoio TWISTER-BV-125-145

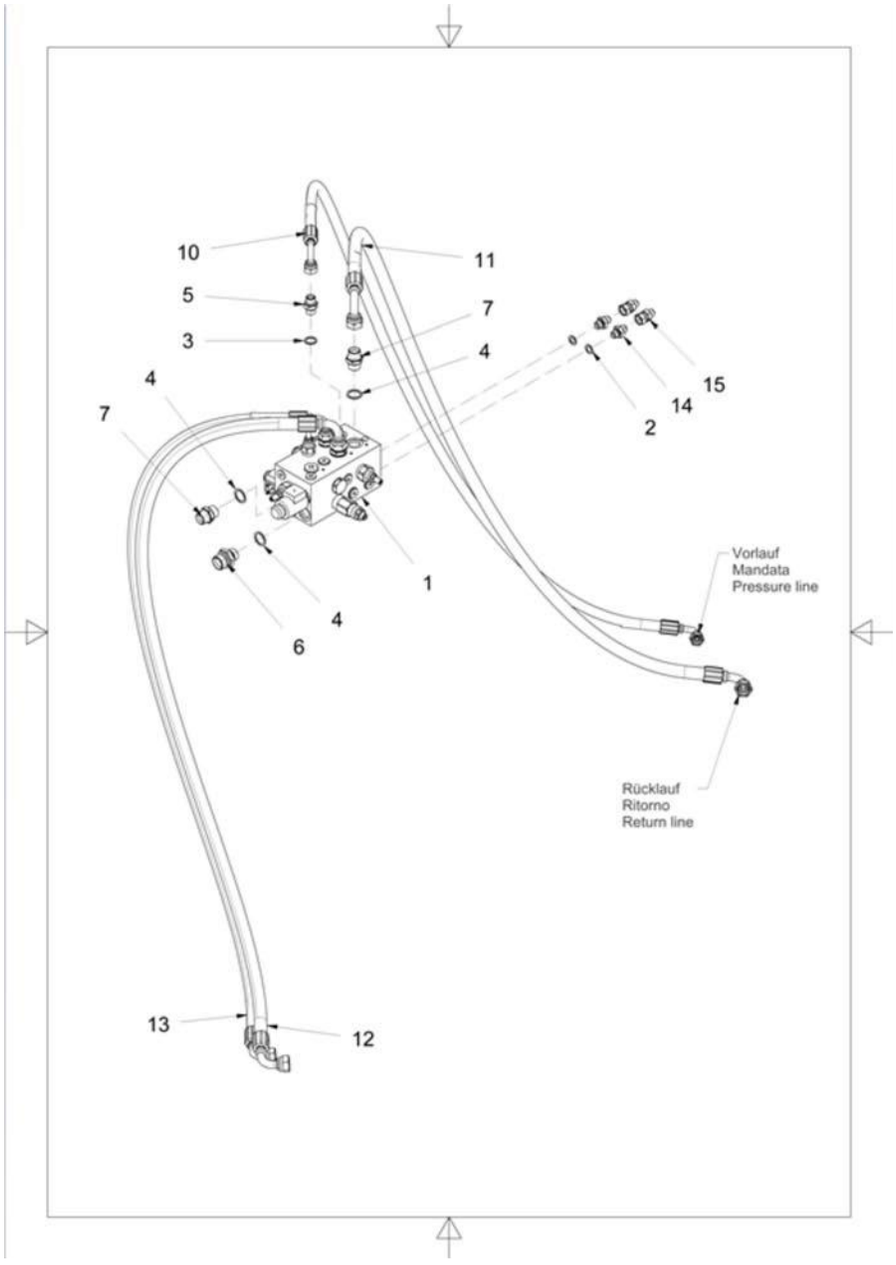

Position	Menge	Bezeichnung	Modell	Kodex	Revision
1	1	Distributore Elettrico - 2 Motori (Per Funzioni)	S1.305.3 SARO	003.30.125.007	A
2	5	Rondella Di Rame	G1/4	003.45.100.003	
3	4	Rondella Di Rame	G3/8	003.45.100.004	
4	4	Rondella Di Rame	G1/2	003.45.100.001	
5	2	Nipples	M3/8-M3/8	003.15.100.008	
6	1	Nipples	M1/2-M3/4	003.15.100.002	
7	3	Nipples	M1/2 - M1/2	003.15.100.001	
8	2	Tappo Cilindrico	G3/8	003.25.110.005	
9	3	Tappo Cilindrico	G1/4	003.25.110.010	
12	1	Tubo Idraulico	SAE R2AT W1/290-W1/290 L1400	003.20.110.716	
12	1	Tubo Idraulico	SAE R2AT W1/290-W1/290 L1400	003.20.110.716	
13	1	Tubo Idraulico	SAE R1AT W3/890-W3/890 L1400	003.20.110.715	
13	1	Tubo Idraulico	SAE R1AT W3/890-W3/890 L1400	003.20.110.715	
14	2	Nipples	M1/4-M1/4	003.15.100.005	
15	2	Nipples	M1/4 - W1/4	003.25.100.004	

200.08.060.088 - Gruppo Valvola Elettro-Idr. 3 Elementi TWISTER-BV-125

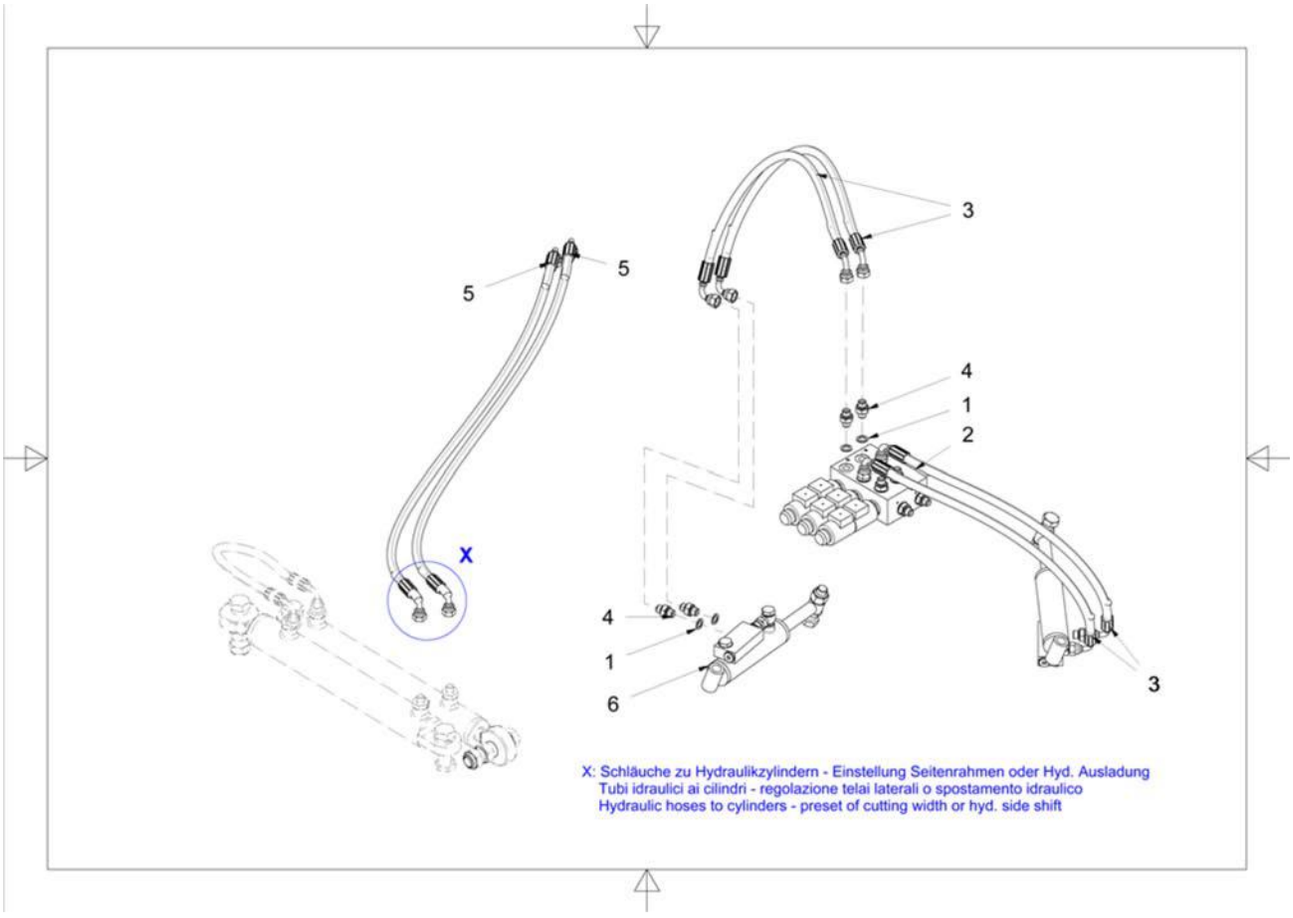

Prosition	Menge	Bezeichnung	Modell	Kodex	Revision
1	12	Rondella Di Rame	G1/4	003.45.100.003	
2	1	Distributore 3 Elementi - On-Off	38.100.290 SARO	003.30.125.008	A
3	4	Tubo Idraulico	SAE R1AT W1/490-W1/490 L0900	003.20.110.717	
4	12	Nipples	M1/4-M1/4	003.15.100.005	
5	2	Tubo Idraulico	SAE R1AT W1/490-W1/490 L1050	003.20.110.718	
6	2	Cilindro Idraulico	TWISTER R1	003.60.100.032	

003.60.100.032 - Cilindro Idraulico TWISTER R1

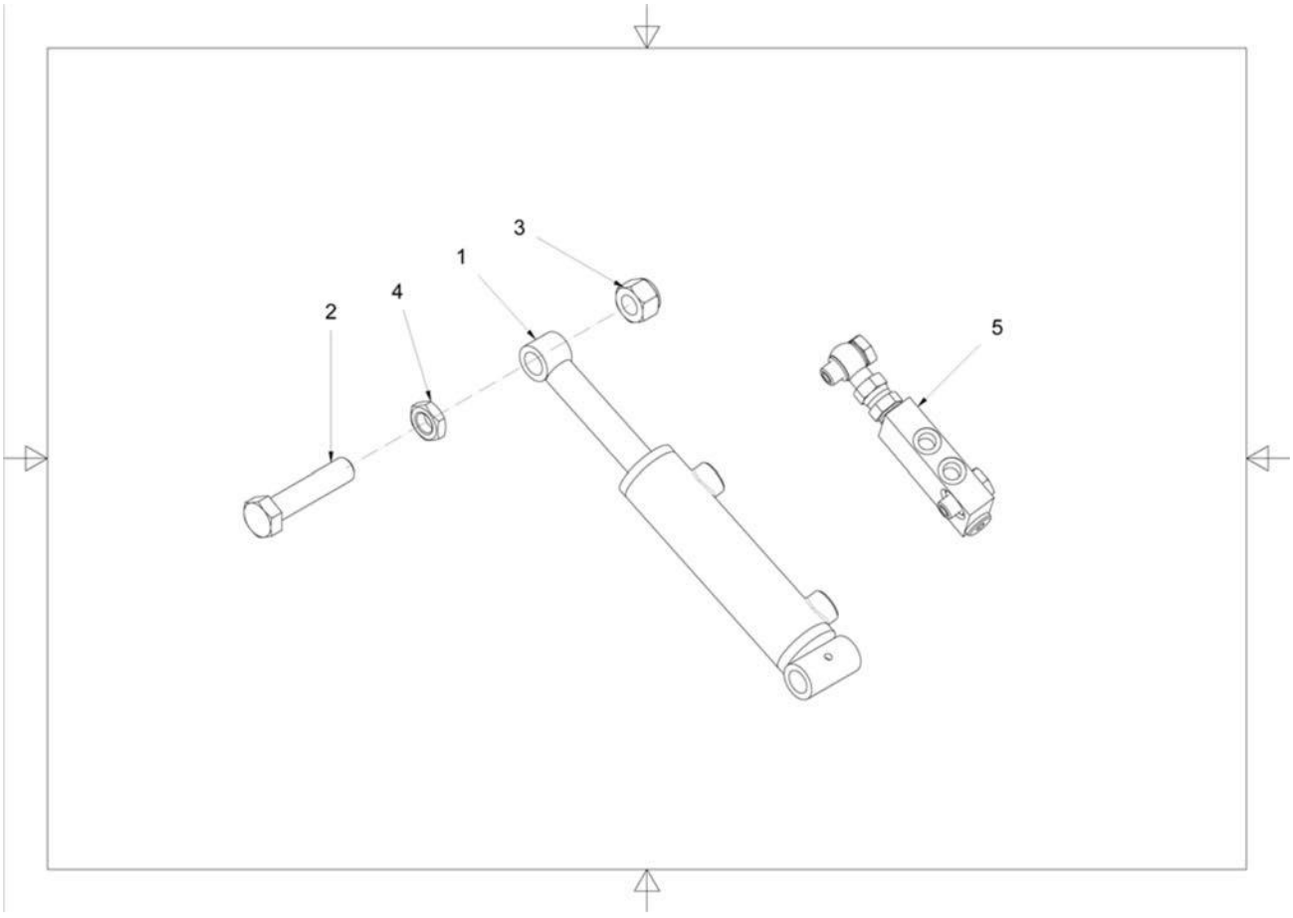

Prosition	Menge	Bezeichnung	Modell	Kodex	Revision
1	1	Cilindro Idraulico	4221-32 X 20 X 080-0205-0285	003.55.100.036	
2	1	Vite Te	M16 X 70 UNI 5739 8.8 ZN	002.60.150.154	
3	1	Dado Autobloccante	M16 DIN 982	002.35.110.005	
4	1	Dado	M16 UNI 5589 ZN	002.35.100.012	
5	1	Kit Valvola Di Blocco	HD	025.35.110.003	

025.35.110.003 - Kit Valvola Di Blocco HD

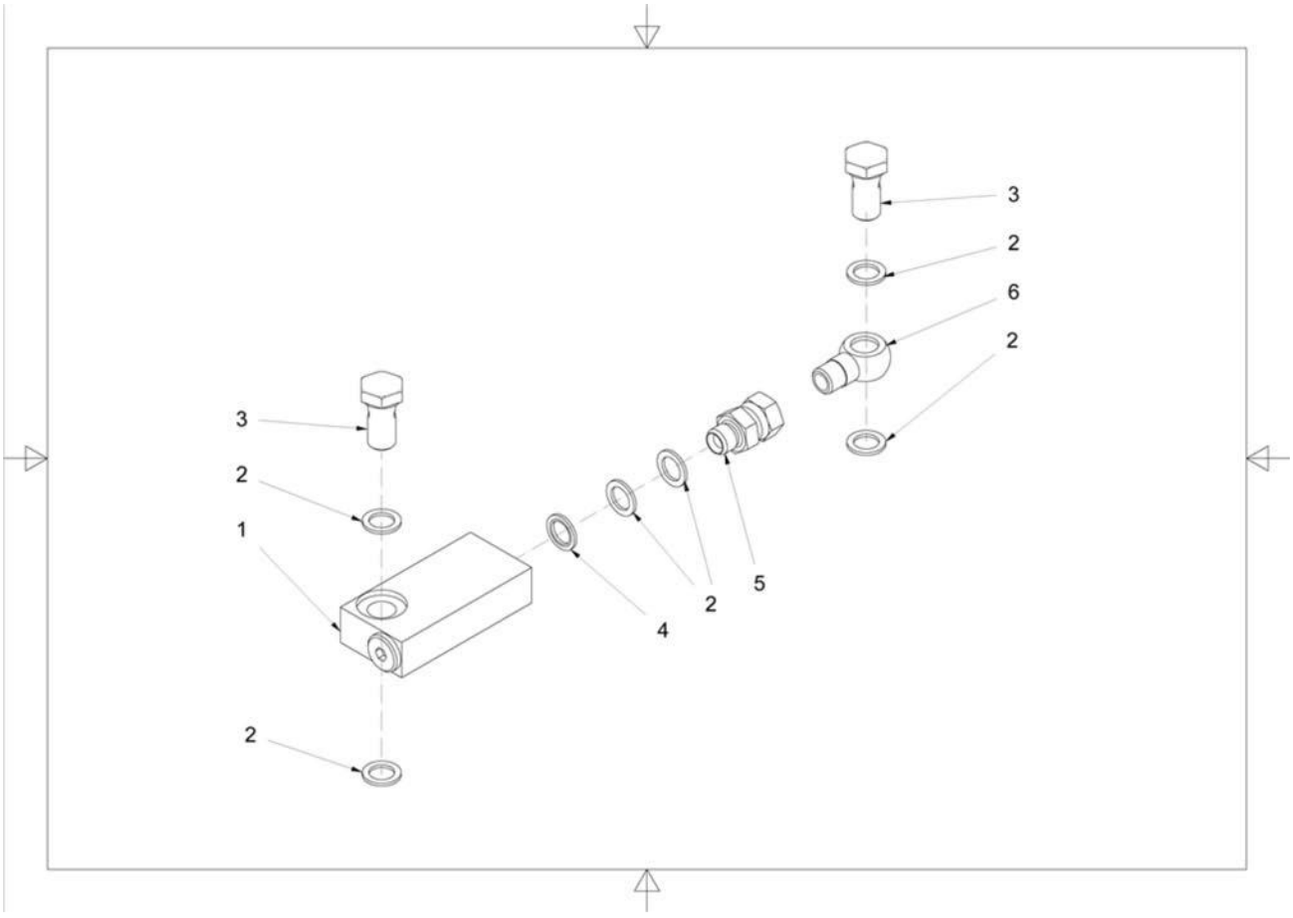

Prosition	Menge	Bezeichnung	Modell	Kodex	Revision
1	1	Valvola Di Blocco	G1/4 - VBPDE1/4C	003.55.112.003	
2	6	Rondella Di Rame	G1/4	003.45.100.003	
3	2	Vite Forata	G1/4 L=27,5	003.25.110.003	
4	1	Rondella Di Rame	G1/4 BONDED	003.45.100.009	
5	1	Nipples	M1/4 - W1/4	003.25.100.004	